BT49QT-9D1

VARAOSALUETTELO

JM-Racing tmi

Peltokaari 1, FIN-02580 Siuntio
Tel: 0600 90077 (0,98€/min)
Web: www.jm-racing.fi

VARAOSALUETTELO
BT49QT-9D1

MOOTTORIN MUOVIKOTELOT	2
SYLINTERIN KANSI JA KAASUTTIMEN KURKKU	3
NOKKA-AKSELI JA VENTTIILIT	4
JAKOKETJU JA – KIRISTIN	5
VENTTIILIKOTELON KANSI	6
SYLINTERI	7
KAMPIAKSELI, KIERTOKANKI JA MÄNTÄ	8
MOOTTORIN OIKEA KUORI	9
VARIAATTORIKOTEON KANSI	10
MAGNEETTO JA ÖLJYPUMPPU	11
STARTTIMOOTTORI	12
POLKUKÄYNNISTYS JA ETUVARIAATTORI	13
TAKAVARIAATTORI JA HIHNA	14
PERÄVAIHTEISTO	15
MOOTTORIN LOHKOT JA LAAKERIT	16
KAASUTIN	17
ILMANPUHDISTIN	18
PAKOPUTKI	19
SEISONTAJALAT	20
ETUPYÖRÄ, LEVYJARRU	21
TAKAPYÖRÄ	22
ETUHAARUKKA JA – LOKASUOJA	23
TAKAISKUNVAIMENNIN	24
SÄHKÖOSAT	25
ETUVALO	26
HALLINTALAITTEET, LEVYJARRU	27
MITTARISTO JA MITTARIN VAIJERI	28
ETUVILKUT JA PARKKIVALO	29
ETUKATTEET JA JALKATILA	30
TAVARATILA, SIVU- JA TAKAKATTEET	31
TAVARATELINE JA –”BOXI	32
TAKAVALOT JA – LOKASUOJA	33
POLTTOAINEJÄRJESTELMÄ	34
RUNKO JA KIINNITYSRAUDAT	35
ISTUIN	36

Cover breathe / Cover shroud

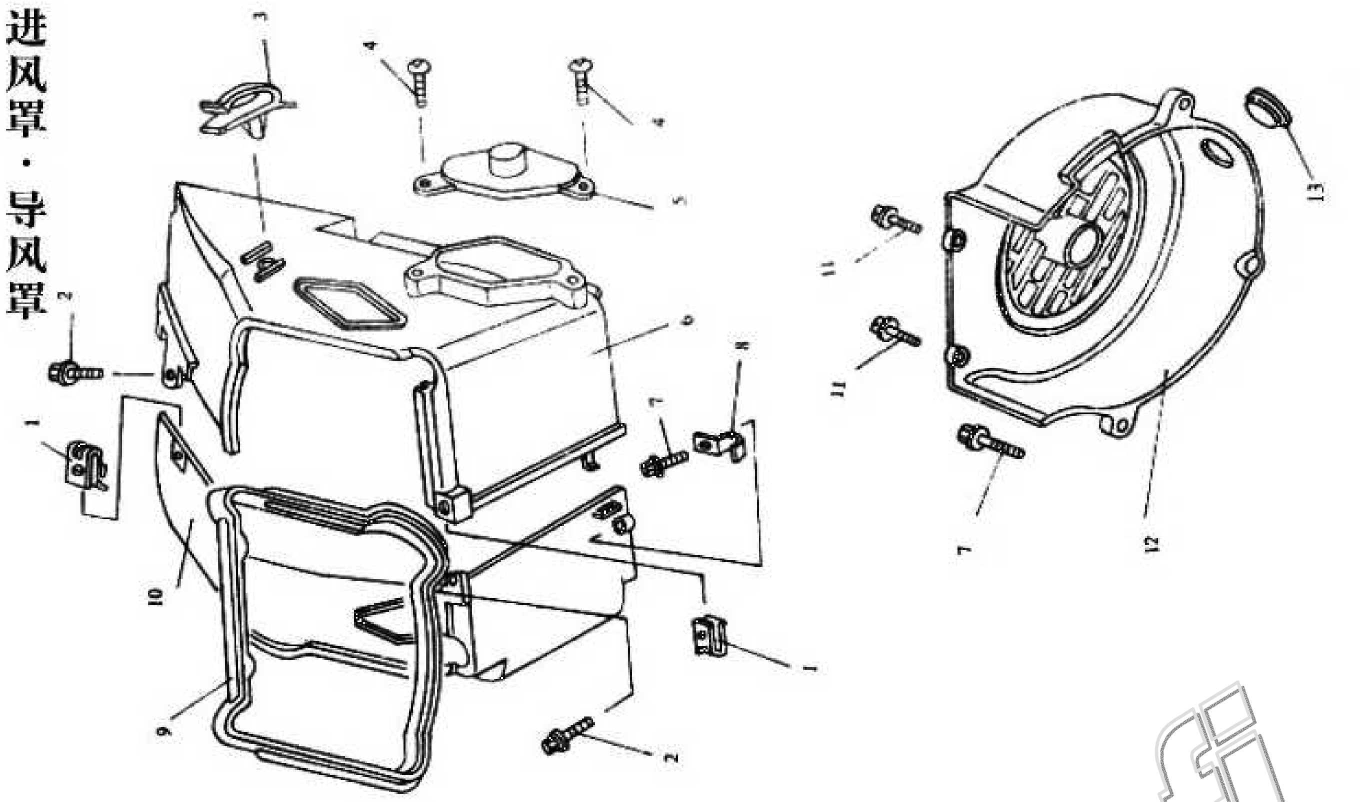

1	MB-000101	KIERRELAATTA
2	GB5787-6-16	PULTTI, LAIPPA- M6x16
3	MB-000102	PIDIKE, LETKUN, MUOVIA
4	GB845-4.2-13	RUUVI, 4.2X13
5	MB-000103	PEITELEVY, JAKOPÄÄN KIRISTIMEN, MUOVIA
6	MB-000104	KOTELO, SYLINTERIN, YLEMPI, MUOVIA
7	GB5787-6-25	PULTTI, LAIPPA- M6x25
8	MB-000105	PIDIKE, LETKUN
9	MB-000106	TIIVISTE, MOOTTORIN TUULETUSKOTELON
10	MB-000107	KOTELO, SYLINTERIN, ALEMPI, MUOVIA
11	GB818-5-16	RUUVI, M5X16
12	MB-000201	KOTELO, MOOTTORIN TUULETTIMEN, MUOVIA
13	MB-000202	TULPPA, MOOTTORIN TUULETTIMEN KOTELOON

www.jmracing.fi

Cylinder head

气缸头

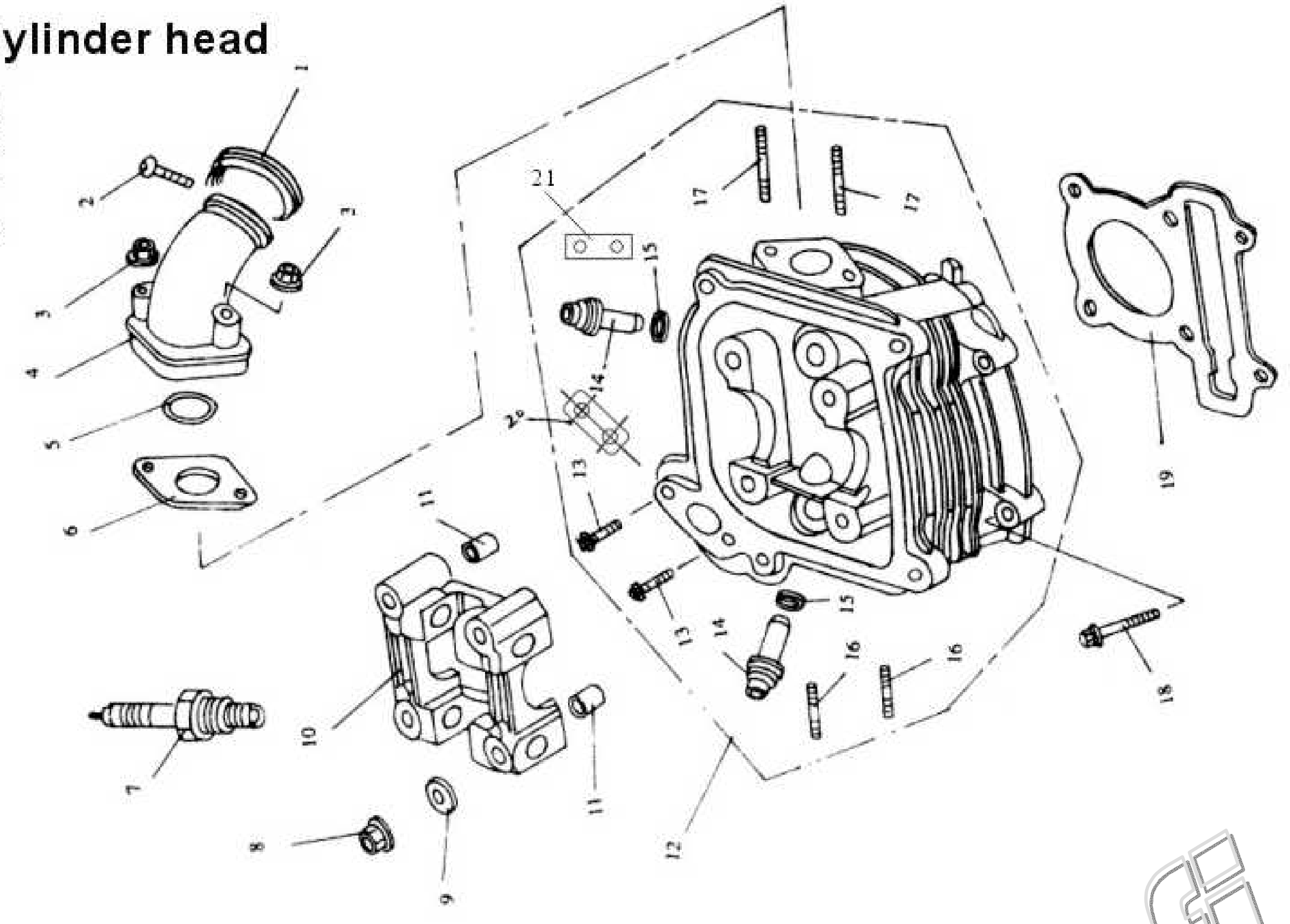

1	MB-010400	KIRISTYSPANTA, KAASUTTIMEN IMUKURKUN
2	GB818-4-25	RUUVI, IMUKURKUN KIRISTYSPANNAN M4X25
3	GB6177-6	MUTTERI, LAIPPA-
4	MB-010200	IMUKURKKU, KAASUTTIMEN
5	MB-010001	O-RENGAS, IMUKURKUN LAIPAN
6	MB-010002	LAIPPA, SYLINTERIN JA IMUKURKUN VÄLIIN
7	MB-010300	SYTYTYSTULPPA
8	MB-010003	MUTTERI, LAIPPA-, SYLINTERIN KANNEN
9	MB-010004	ALUSLAATTA, SYLINTERIN KANNEN MUTTERIIN
10	MB-011201	PUKKI, KEINUVIVUSTON
11	MB-010005	HOLKKI, KOHDISTUS-, 8X14
12	MB-000201	KANSI, MOOTTORIN SYLINTERIN
16	MI-010105	PULTTI, PINNA, M6X18
17	MI-010106	PULTTI, PINNA, M6X50
18	GB5787-6-85	PULTTI, LAIPPA-, M6X85
19	MB-000001	TIIVISTE, SYLINTERIN KANNEN

www.moottoriosat.fi

凸轮轴·气门 Camshaft / Valve

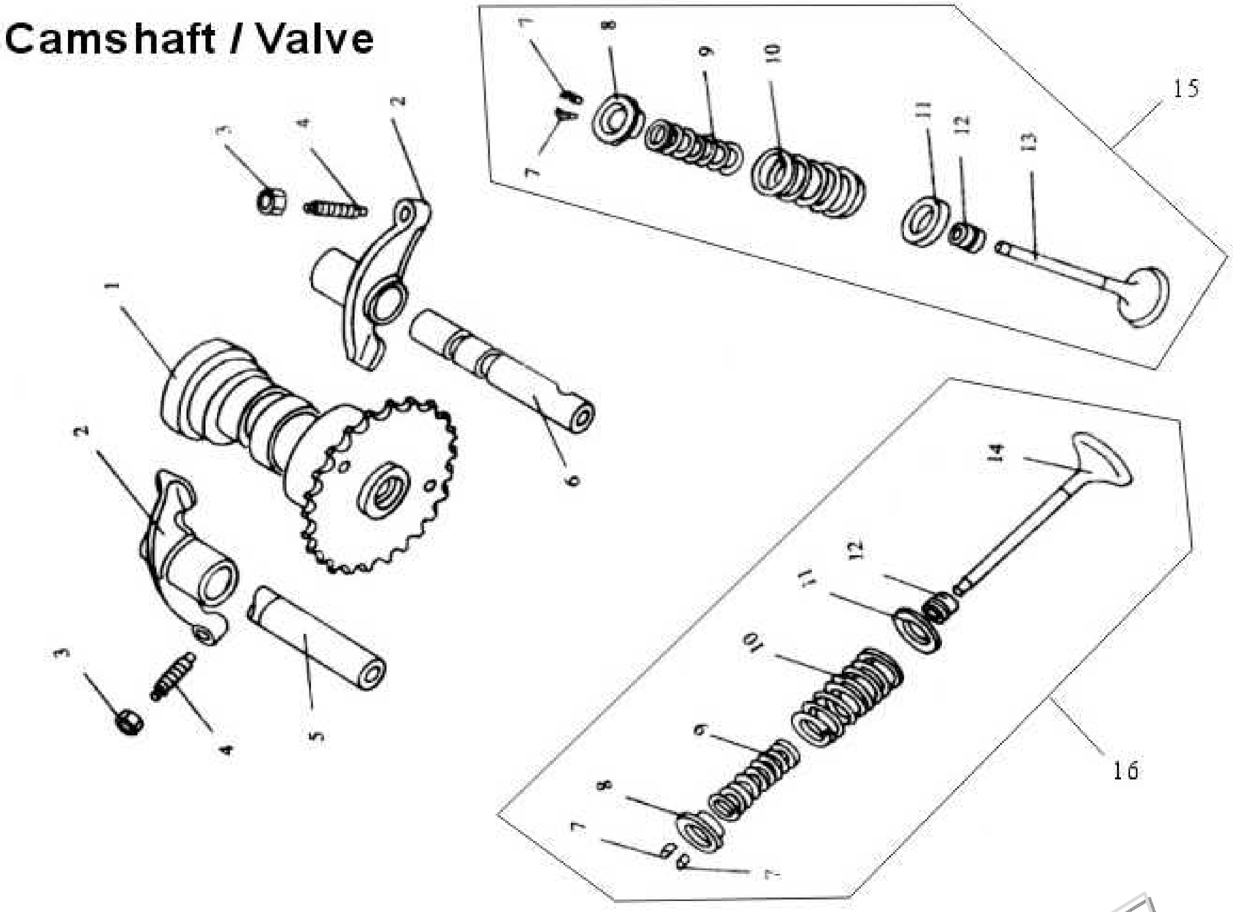

1	MB-011500	AKSELI, NOKKA-
2-6	MB-011201	KEINUVIVUSTO-SARJA
13	MB-011301	VENTTIILI, IMU-
14	MB-011401	VENTTIILI, PAKO-
15	MB-011300	VENTTIILISARJA, IMU-
16	MB-011400	VENTTIILISARJA, PAKO-

www.jm-racing.fi

正时链条・张紧器 Camchain / Tensioner

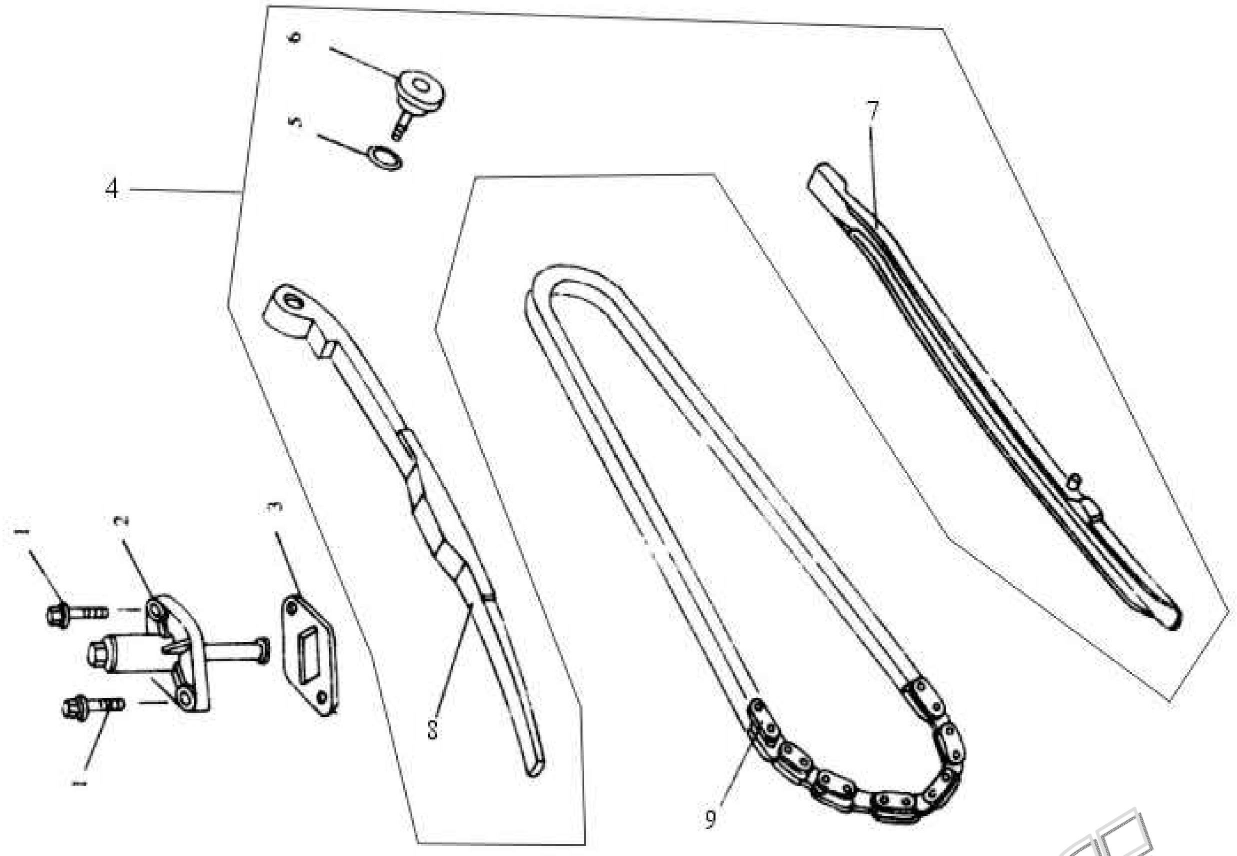

1	**GB5787-6-16**	**PULTTI, LAIPPA-, M6X16**
2	**MB-080610**	**KIRISTIN, NOKKAKETJUN**
3	**MB-080601**	**TIIVISTE, NOKKAKETJUN KIRISTIMEN**
4	**MB-080620**	**OHJURI-SARJA, JAKOPÄÄN KETJUN**
9	**MB-080700**	**KETJU, JAKOPÄÄN**

www.jm-racing.fi

Cylinder head cover

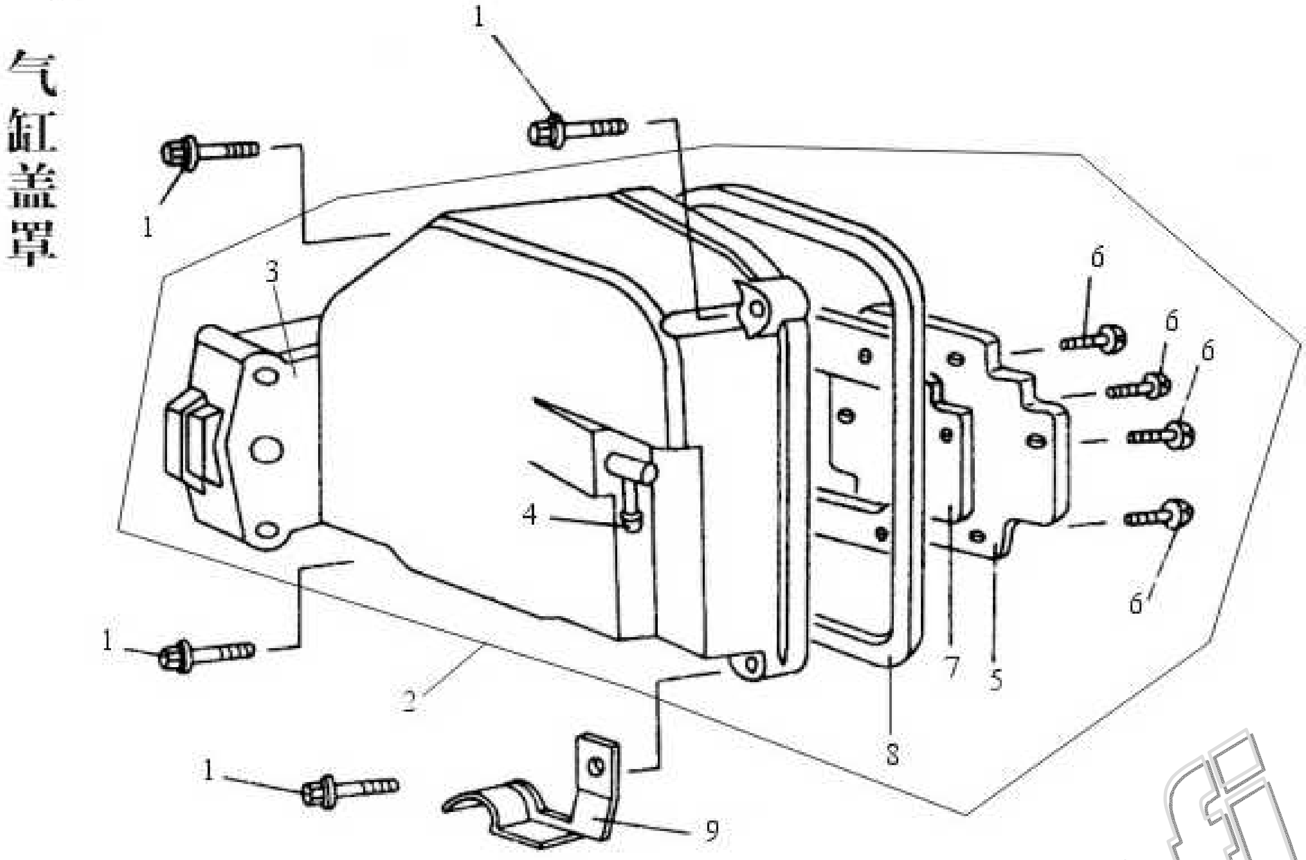

1	GB5787-6-25	PULTTI, LAIPPA-, M6X25
2	MB-011300	KANSI, VENTTIILIKOTELON, TÄYDELLINEN
8	MB-160001	TIIVISTE, VENTTIILIKOTELON KANNEN
9	MB-160100	PIDIKE, LETKUN

www.jm-racing.fi

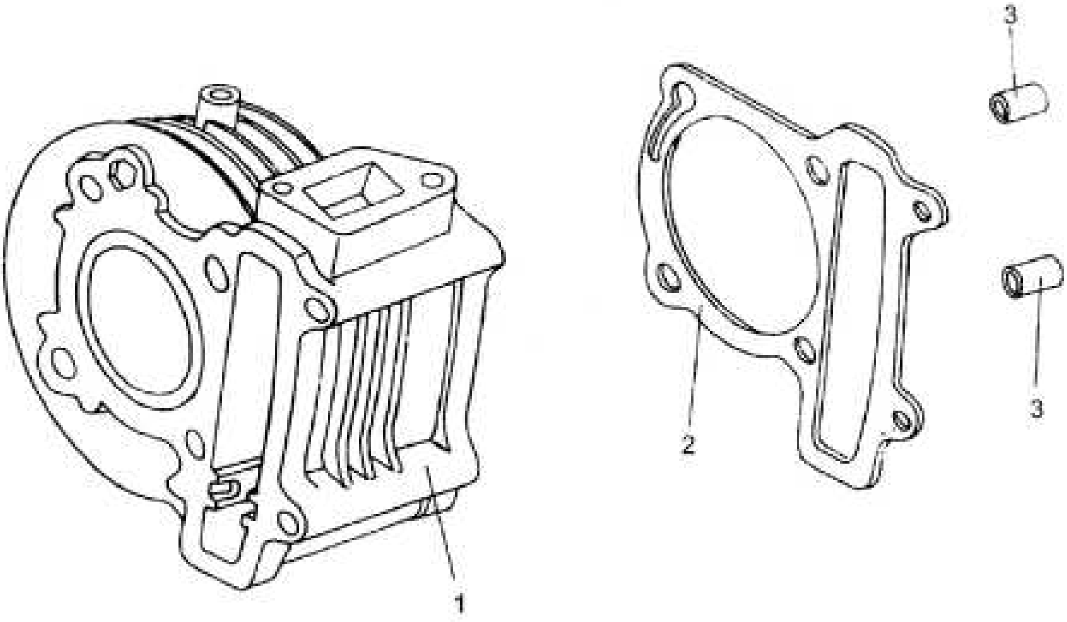

1	**MB-020001**	**SYLINTERI, MOOTTORIN**
2	**MB-000002**	**TIIVISTE, SYLINTERIN ALAPÄÄN**
3	**MB-010005**	**HOLKKI, KOHDISTUS-, 8X14**

www.jm-racing.fi

Crankcase / Piston

曲轴・活塞

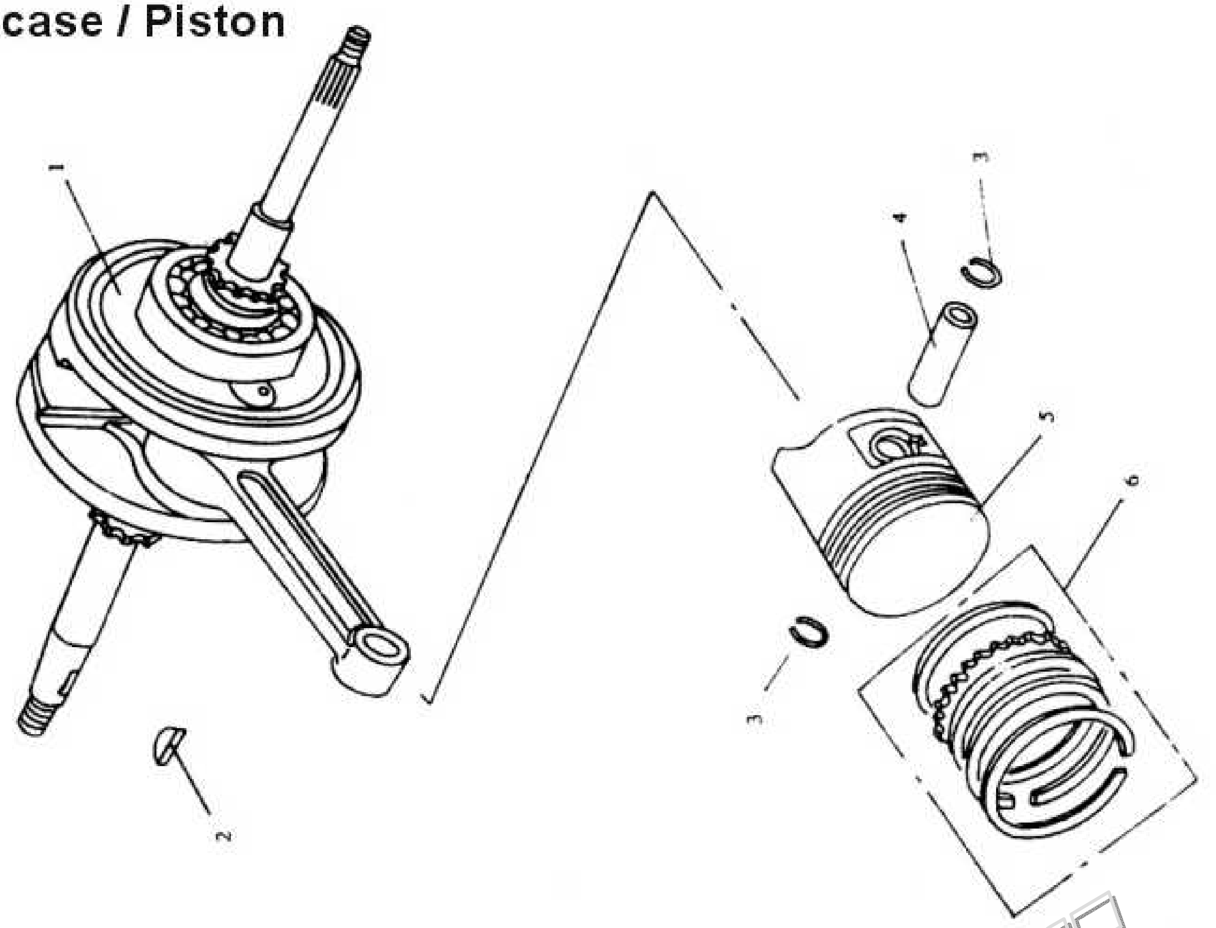

1	MB-070100	KAMPIAKSELI JA KIERTOKANKI
2	MB-070001	KIILA, KAMPIAKSELIIN
3	MB-070002	RENGAS, LUKKO-, MÄNNÄNTAPIN
4	MB-070003	TAPPI, MÄNNÄN
5	MB-070004	MÄNTÄ
6	MB-070200	RENGASSARJA, MÄNNÄN

www.jm-racing.fi

右盖 Right cover

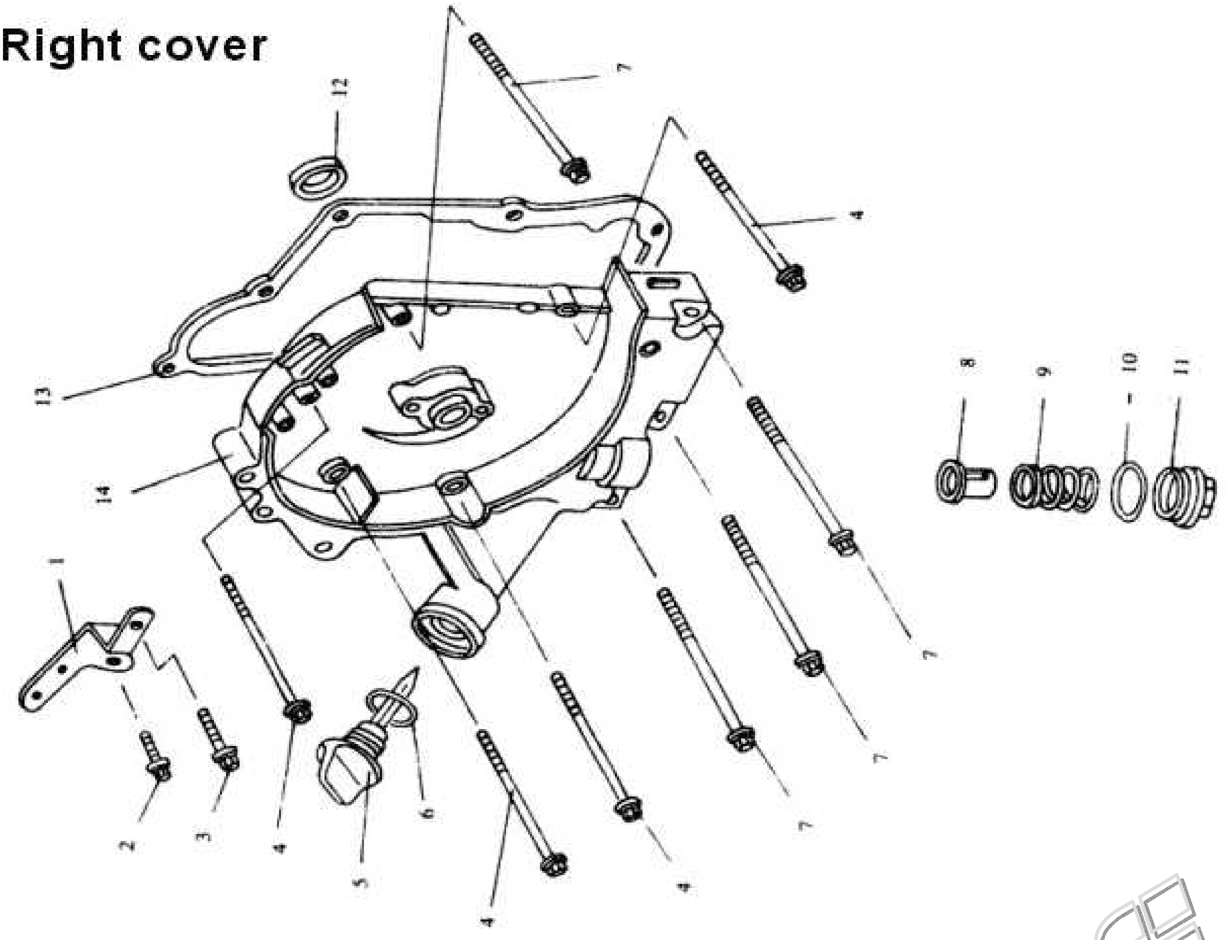

1	MB-000017	KIINITYSRAUTA, TAKASISÄLOKASUOJAN
2	GB5787-6-16	PULTTI, LAIPPA- M6x16
3	GB5787-6-25	PULTTI, LAIPPA- M6x25
4	GB5787-6-85	PULTTI, LAIPPA- M6x85
5	MB-030003	MITTATIKKU, MOOTTORIÖLJYN
6	MB-030004	O-RENGAS, ÖLJYN MITTATIKUN
7	GB5787-6-100	PULTTI, LAIPPA- M6x100
8	MB-030005	SUODATIN, MOOTTORIÖLJYN
9	MB-030006	JOUSI, ÖLJYNSUODATTIMEEN
10	MB-030007	O-RENGAS, ÖLJYTULPAN
11	MB-030008	TULPPA, POHJA-, MOOTTORIÖLJYN
12	MB-030009	STEFA, KAMPIAKSELIN, OIKEA
13	MB-000003	TIIVISTE, MOOTTORIN OIKEAN KUOREN
14	MB-030001	KUORI, MOOTTORIN, OIKEA

www.jm-racing.fi

左盖 Left cover

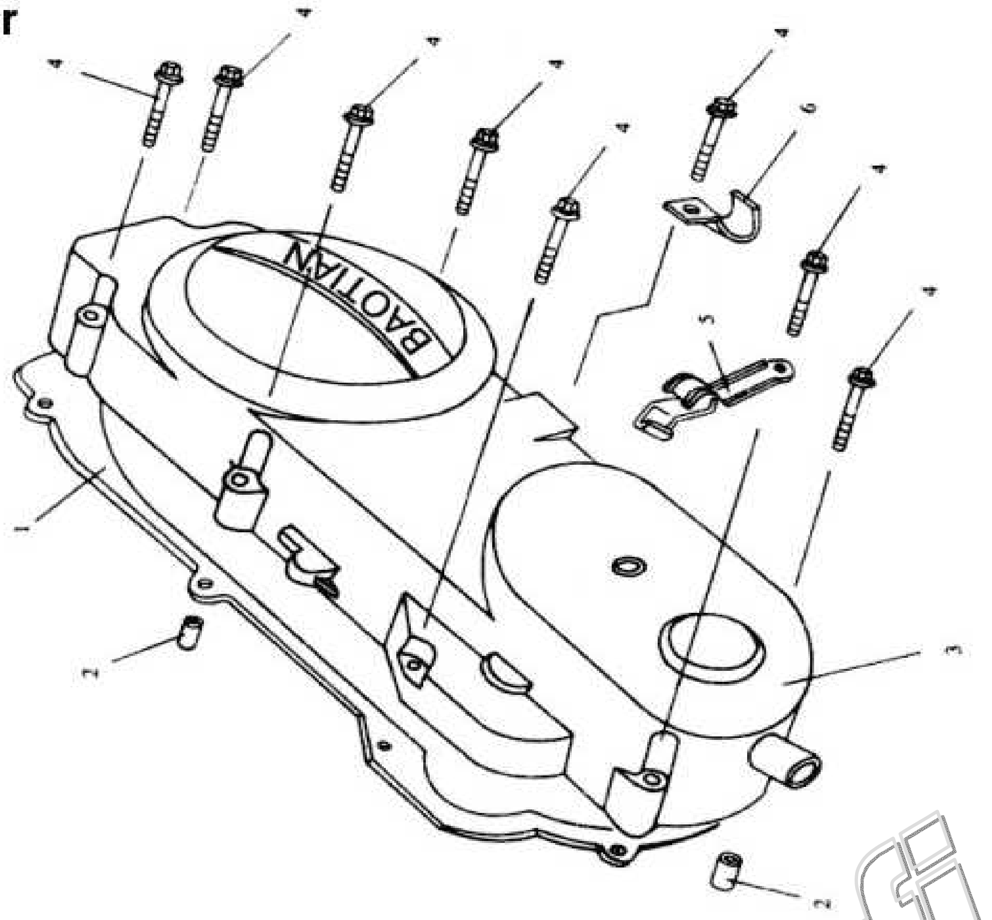

1	MB-000004	TIIVISTE, VARIAATTORIKOTELON KANNEN
2	MB-060002	HOLKKI, KOHDISTUS-
3	MB-060001	KANSI, VARIAATTORIKOTELON
4	GB5787-6-35	PULTTI, LAIPPA-, M6x35
5	MB-060010	PIDIKE, KAASUVAIJERIN
6	MB-060003	PIDIKE, TAKAJARRUVAIJERIN

www.jm-racing.fi

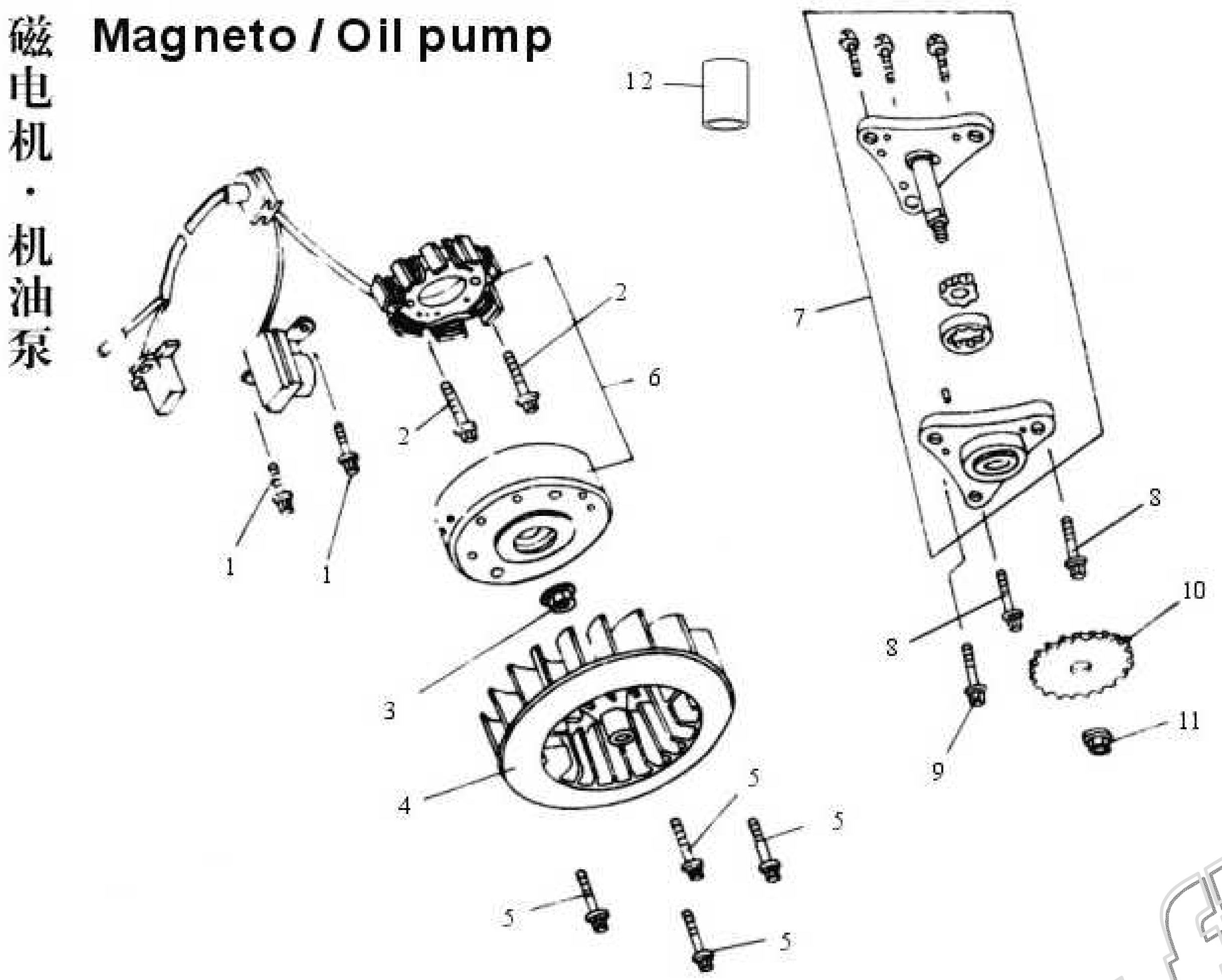

1	GB5787-5-12	PULTTI, LAIPPA-, M5X12
2	GB5787-6-22	PULTTI, LAIPPA-, M6X22
3	GB6177-10-1.25	MUTTERI, LAIPPA-, M10X1.25
4	MB-130200	TUULETINSIIPI, MOOTTORIN
5	GB5787-6-16	PULTTI, LAIPPA-, M6X16
6	MB-130100	MAGNEETTO, TÄYDELLINEN
7	MB-100100	ÖLJYPUMPPU, MOOTTORIN
8	GB5787-6-20	PULTTI, LAIPPA-, M6X20
9	GB5787-6-25	PULTTI, LAIPPA-, M6X25
10	MB-100200	RATAS, MOOTTORIN ÖLJYPUMPUN
11	GB6177-6	MUTTERI, LAIPPA-, M6
12	MB-100001	HOLKKI, KOHDISTUS-, ÖLJYPUMPUN

www.jmracing.fi

起动电机·单向器 Starting motor / Single director

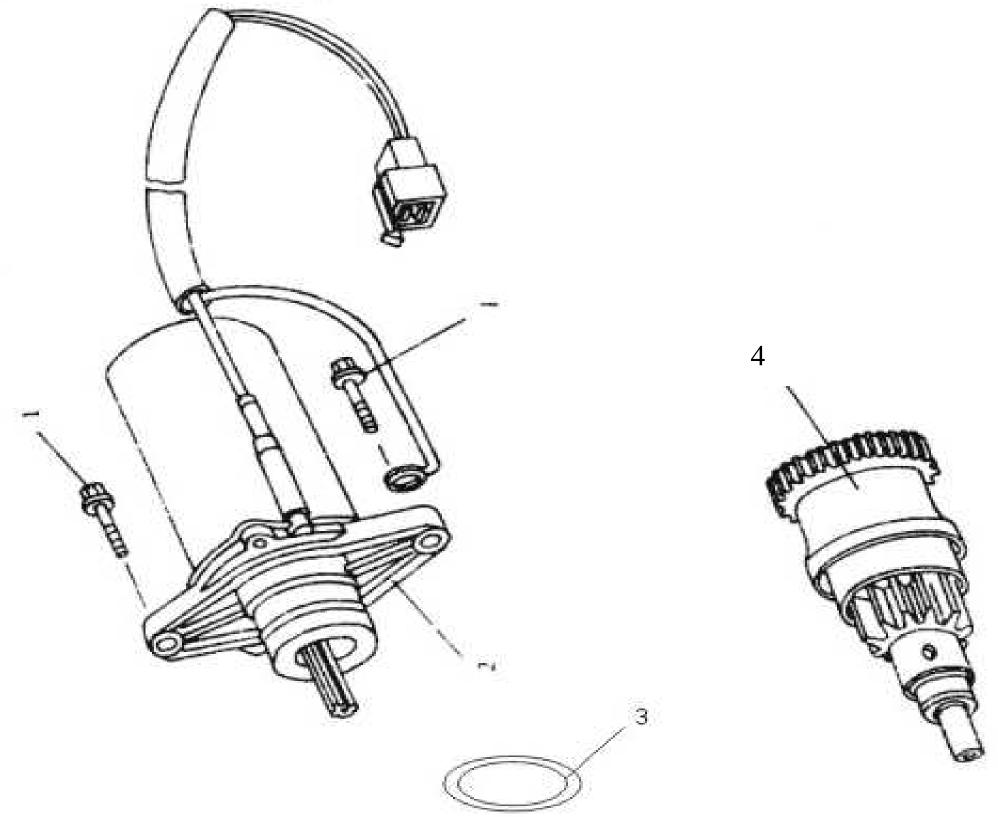

1	**GB5787-6-25**	**PULTTI, LAIPPA-, M6X25**
2-3	**MB-120000**	**STARTTIMOOTTORI**
4	**MB-000800**	**RATAS, BENDIX-**

www.jm-racing.fi

主动轮·脚起动装置

Driver assy / Starter assy

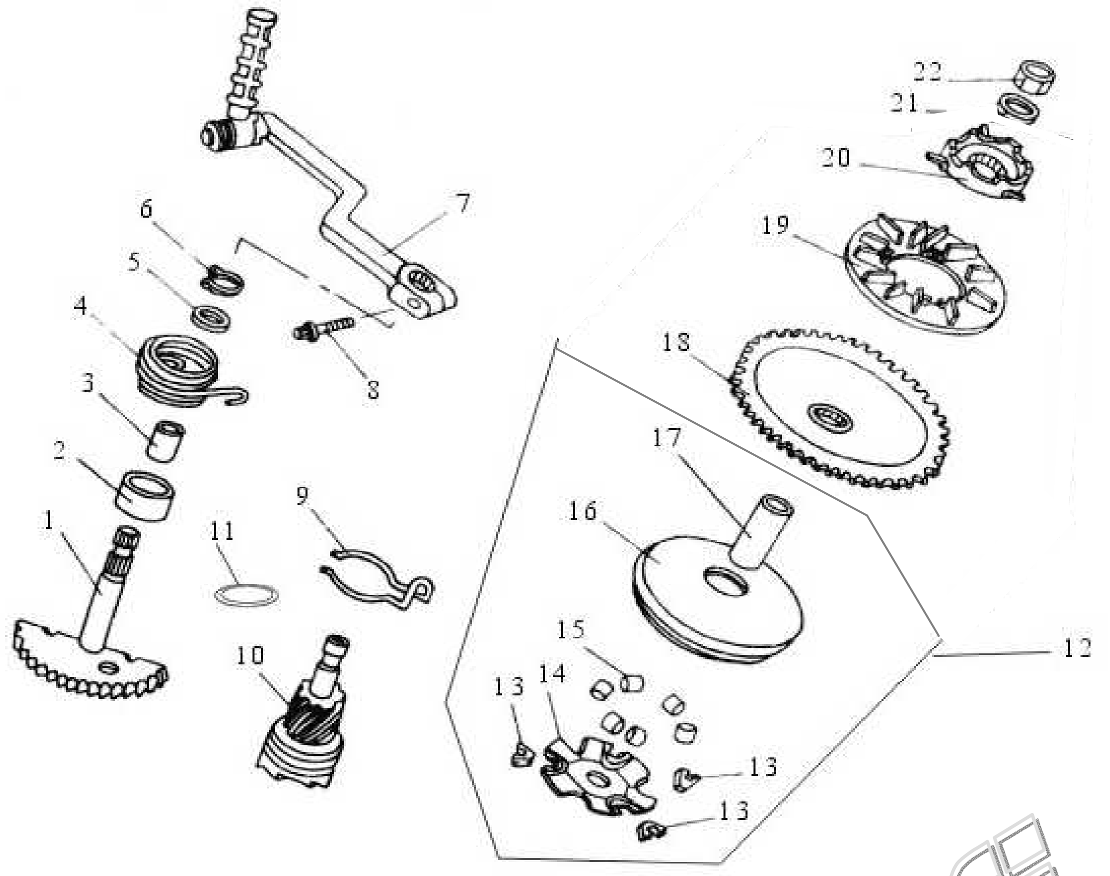

1-6	MB-110100	AKSELI, POLKUKÄYNNISTIMEN, TÄYDELLINEN
7-8	MB-110200	POLJIN, KÄYNNISTYS-
8	GB5783-6-22	PULTTI, LAIPPA-, M6X22
9	MB-110001	JOUSI, POLKUKÄYNNISTYKSEN VAIHDERATTAAN
10	MB-110002	RATAS, POLKUKÄYNNISTYKSEN VAIHTEEN
11	MB-110003	RENGAS, VÄLI-, POLKUKÄYNN. VAIHDERATTAAN
12	MB-001900	VARIAATTORI, ETU-
15	MB-001903	RULLA-SARJA, VARIAATTORIN, VAKIO
	MB-001903A	RULLA-SARJA, VARIAATTORIN, 5 grammaa
18	MB-001906	STARTTIKEHÄ, VARIAATTORIIN
19	MB-001907	TUULETINSIIPI VARIAATTORIN
20	MB-001908	RATAS, VASTA-, POLKUKÄYNNISTYKSEN
21	GBT97.1-12	ALUSLAATTA, 12MM
22	GBT6177-12	MUTTERI, M12X1.25

www.jmracing.fi

皮带·从动轮 Belt / Driven wheel

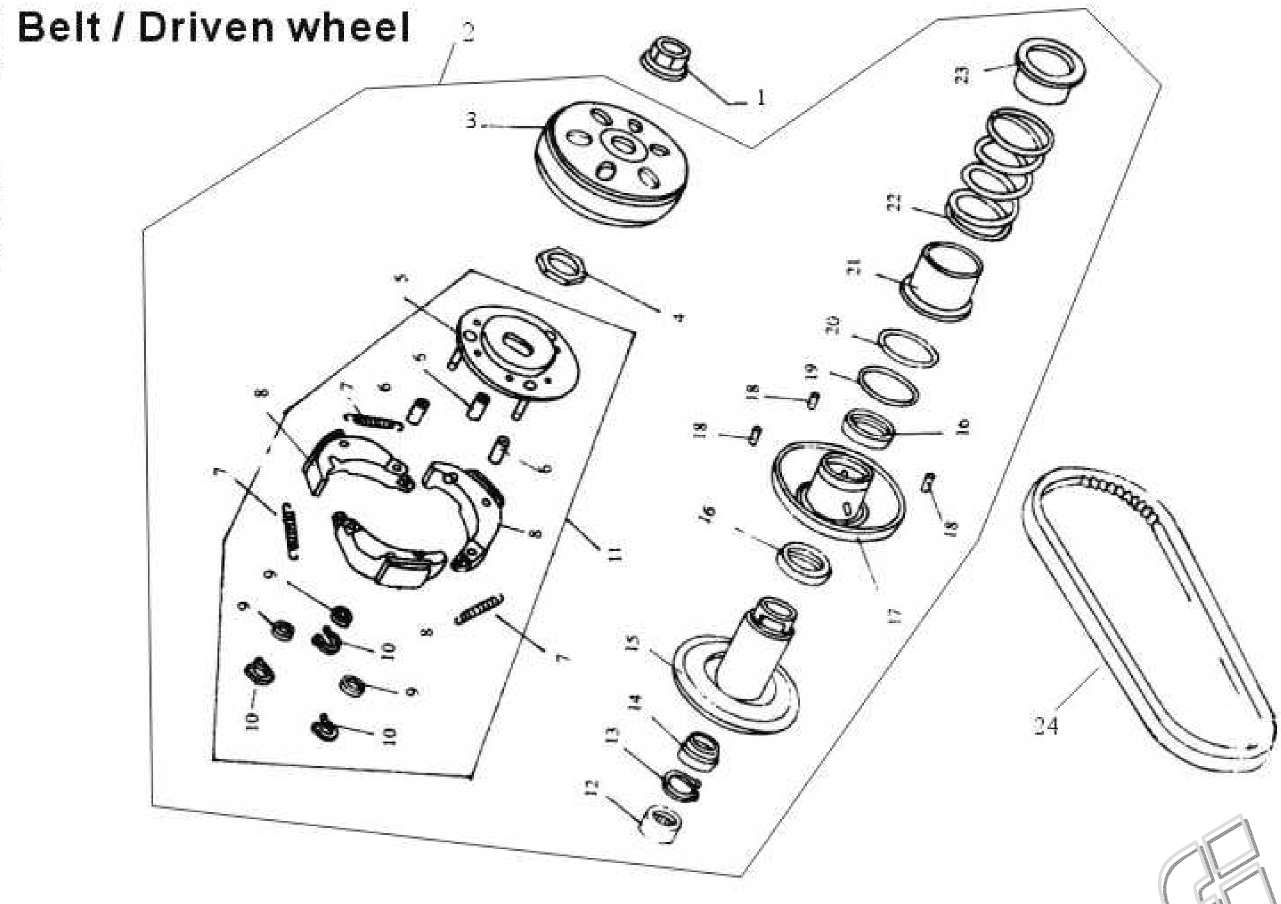

1	GB6177-10-1.25	MUTTERI, M10X1.25
2	MB-090000	VARIAATTORI, TAKA-, TÄYDELLINEN
24	MB-000005	HIHNA, VARIAATTORIN

www.jm-racing.fi

后传动机构 Rear transmission

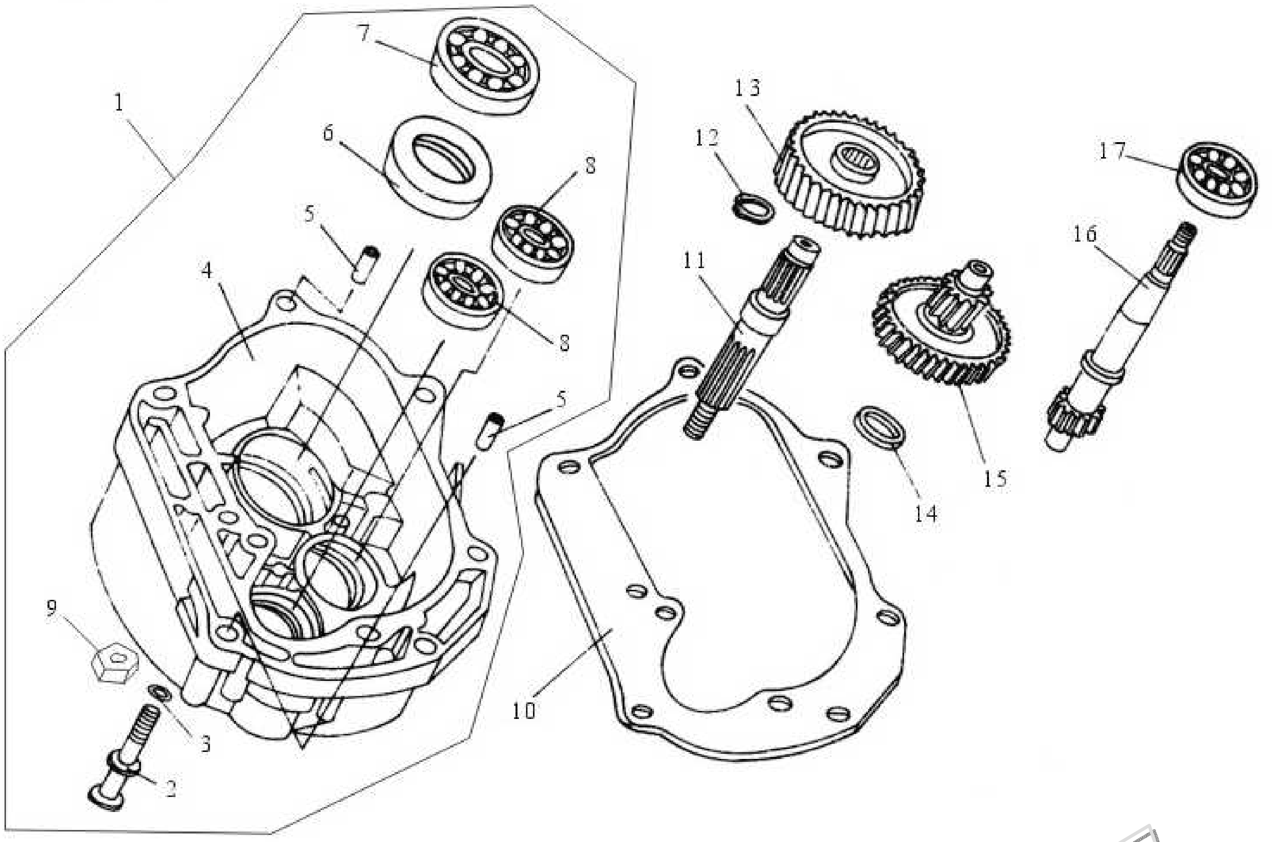

1	MB-150100	KUORI, PERÄVAIHTEISTON
5	MB-150004	HOLKKI, KOHDISTUS-, 10x20
6	MB-150110	STEFA, TAKAPYÖRÄN AKSELIN
7	6004-2RSGB	LAAKERI 6004, TAKAPYÖRÄN AKSELIN, OIKEA
8	6201-GB	LAAKERI 6201, PERÄVAIHTEISTON RATTAAN, OIKEA
	6201-GB	LAAKERI 6201, TAKAVARIAATTORIN AKS., OIKEA
9	GB6187-8	MUTTERI, LAIPPA-, M8
10	MB-000006	TIIVISTE, PERÄVAIHTEISTON KUOREN
11	MB-150006	AKSELI, TAKAPYÖRÄN
12	GB894.1-20	RATAS, VAIHDE-, TAKAPYÖRÄN AKSELIIN
13	MB-150007	RENGAS, TIIVISTE-, PERÄVAIHTEISTOON
14	MB-150008	RENGAS, TIIVISTE-, PERÄVAIHTEISTOON
15	MB-150200	RATAS, VAIHDE-, PERÄVAIHTEISTON
16	MB-150009	AKSELI, TAKAVARIAATTORIN
17	6303-GB	LAAKERI 6303, TAKAVARIAATTORIN AKS, VASEN

www.jtecmo.fi

曲轴箱 Crankcase

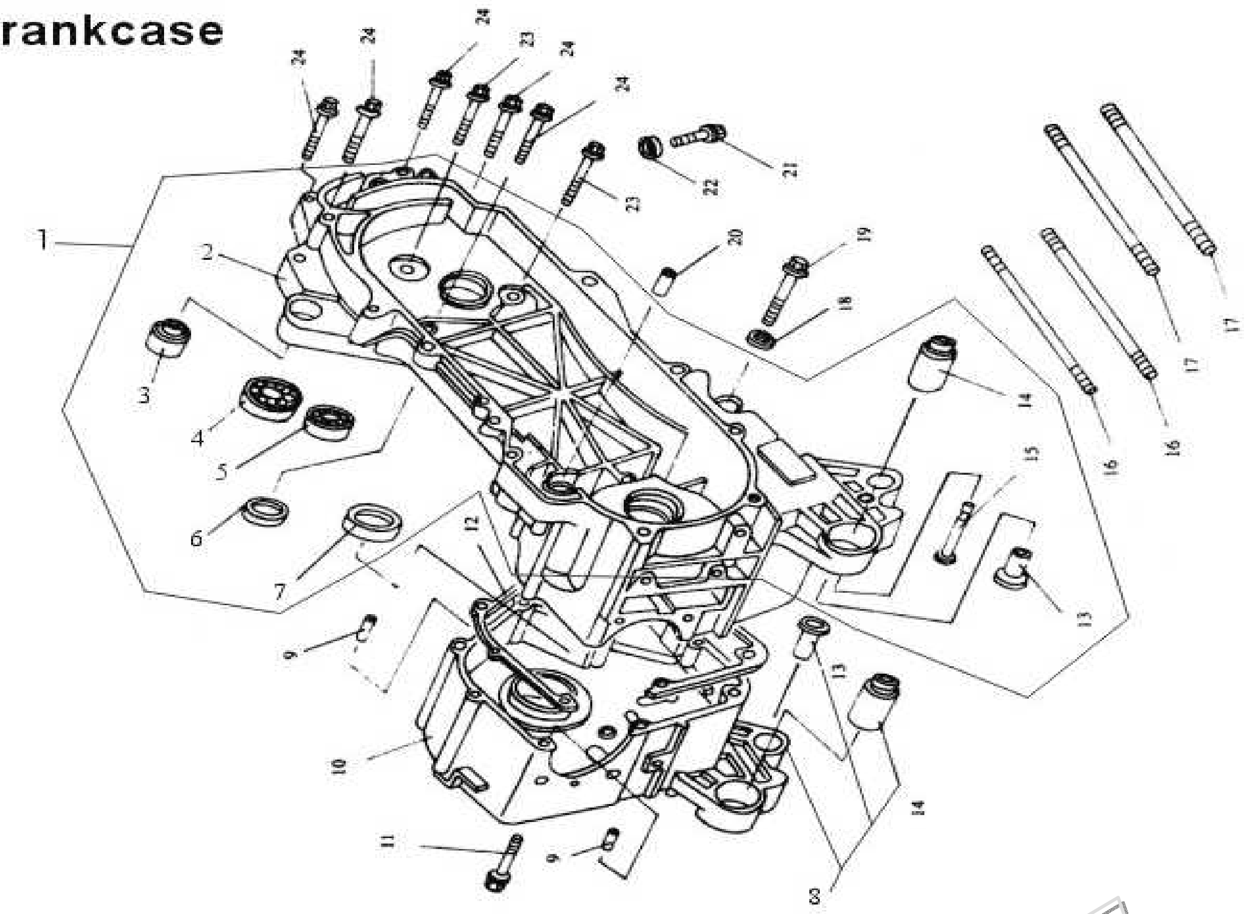

1	MB-050100	LOHKO, MOOTTORIN, VASEN, TÄYDELLINEN
4	6203-GB	LAAKERI 6203, TAKAPYÖRÄN AKSELIN, VASEN
5	6201-GB	LAAKERI 6201, PERÄVAIHT. RATTAAN, VASEN
6	MB-O50120	STEFA, TAKAVARIAATTORIN AKSELIN
7	MB-O50130	STEFA, KAMPIAKSELIN, Vasen
8	MB-O50001	LOHKO, MOOTTORIN, Oikea
9	MB-040100	HOLKKI, KOHDISTUS-,
11	GBT5787-6-45	PULTTI, LAIPPA- M6x45
12	MB-000007	TIIVISTE, MOOTTORILOHKON
16	MB-000008	PULTTI, PINNA-, MOOTTORIN SYLINTERIN M7x168
17	MB-000009	PULTTI, PINNA-, MOOTTORIN SYLINTERIN M7x176
18	GBT97.1-12	TIIVISTERENGAS 12MM
19	MB-050002	PULTTI, TULPPA-, MOOTTORIN ÖLJYTILAN
21	GBT5789-8-12	PULTTI, TULPPA-, TARK.-, PERÄVAIHTEISTON
22	GBT97.1-8	TIIVISTERENGAS 8MM
23	GBT5787-8-35	PULTTI, LAIPPA- M8x35
24	GBT5787-8-40	PULTTI, LAIPPA- M8x40

Carburetor

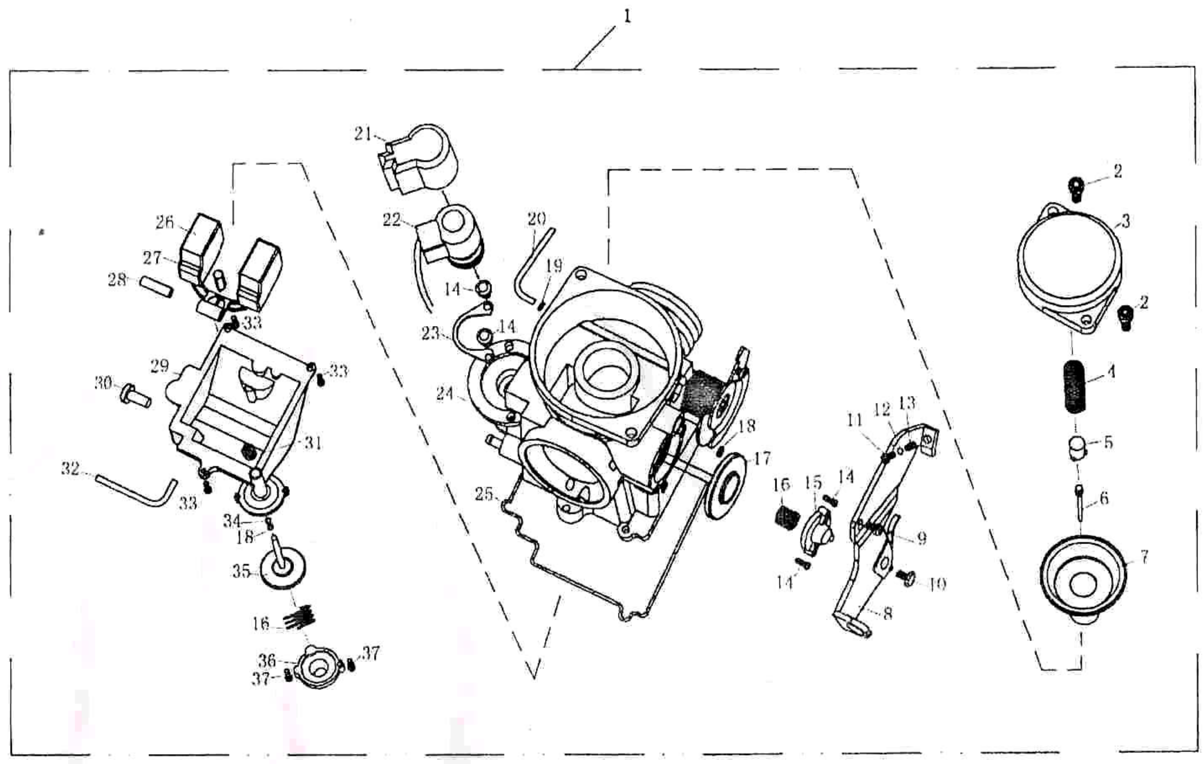

1	**MB-140000**	**KAASUTIN CVK**
4	**MB-140002**	**KANSI, KAASUTTIMEN**
6	**MB-140005**	**NEULA, KAASUTTIMEN, SÄÄD (luistiin MB-140100)**
	MB-140005A	**NEULA, KAASUTTIMEN, SÄÄD (luistiin MB-140100A)**
	MB-140005B	**NEULA, KAASUTTIMEN, KIINTEÄ KORKEUS**
7	**MB-140100**	**KALVO, KAASUTTIMEN, LIERIÖ-LUISTILLA (luistin alapää tasainen)**
	MB-140100A	**KALVO, KAASUTTIMEN, LIERIÖ-LUISTILLA (luistin alapää kovera)**
	MB-140100B	**KALVO, KAASUTTIMEN, ”SIIPI”-LUISTILLA**
22	**MB-140400**	**RIKASTIN, KAASUTTIMEN, AUTOMAATTINEN**
26	**MB-140016**	**KOHO, KAASUTTIMEN**

www.jm-racing.fi

空滤器 Air cleaner

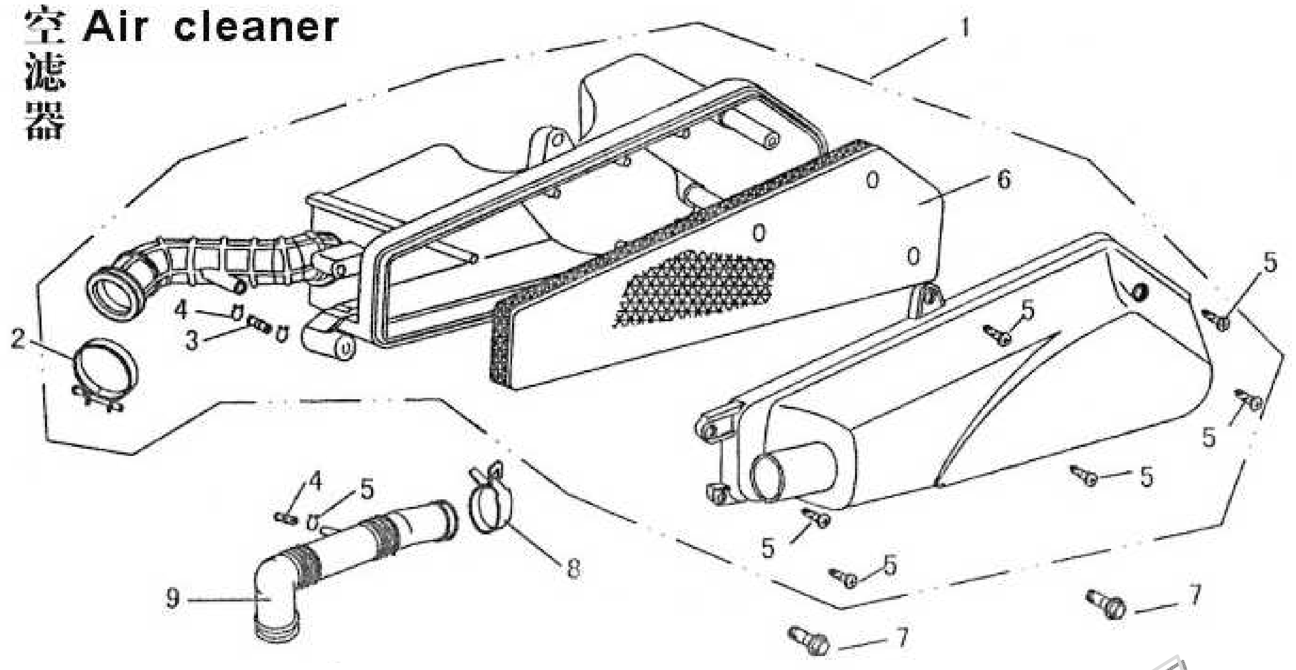

1	9-780100	KOTELO, ILMANSUODATTIMEN, TÄYDELLINEN
2	9-780110	KIINNITYSPANTA, ILMANSUODATTIMEN
3	9-780007	LETKUYHDE
4	9-780003	RENGAS, KIRISTYS, LETKUN
5	GB845-4.8-19	RUUVI, 4.8X19
6	9-780101	SUODATIN ILMAN
7	GB5787-6-30	PULTTI, LAIPPA-, M6X30
8	MB-000021	KIINNITYSPANTA, IMUILMAN OTON LETKUUN
9	9-780001	LETKU, IMUILMAN OTON
10	9-050006	TELINE, IMUILMAN OTON LETKUN
11	GB845-4.2-12	RUUVI, 4.2X12

www.jmracing.fi

消声器 Muffler welding assy

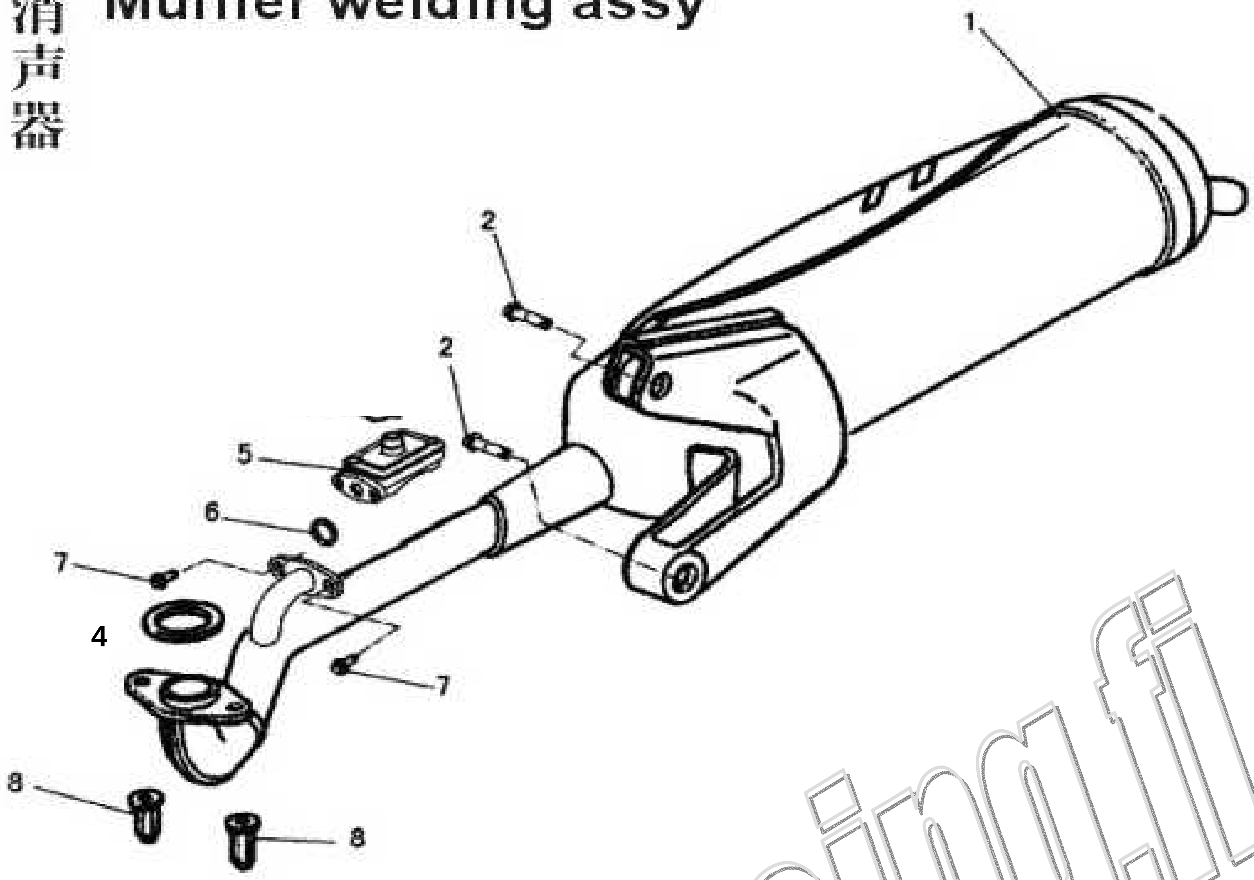

1	9-120100	PAKOPUTKI, METALLI
	9-120100A	PAKOPUTKI, ALUMIINI
2	GB5787-8-35	PULTTI, LAIPPA-, M8X35
4	9-120200	TIIVISTE, PAKOPUTKEN
5	9-120300	VENTIILI, TAKAISKU-
8	9-120001	MUTTERI, PAKOPUTKEN

www.jm-racing.fi

主支架・側支架 Main stand assy / Side stand assy

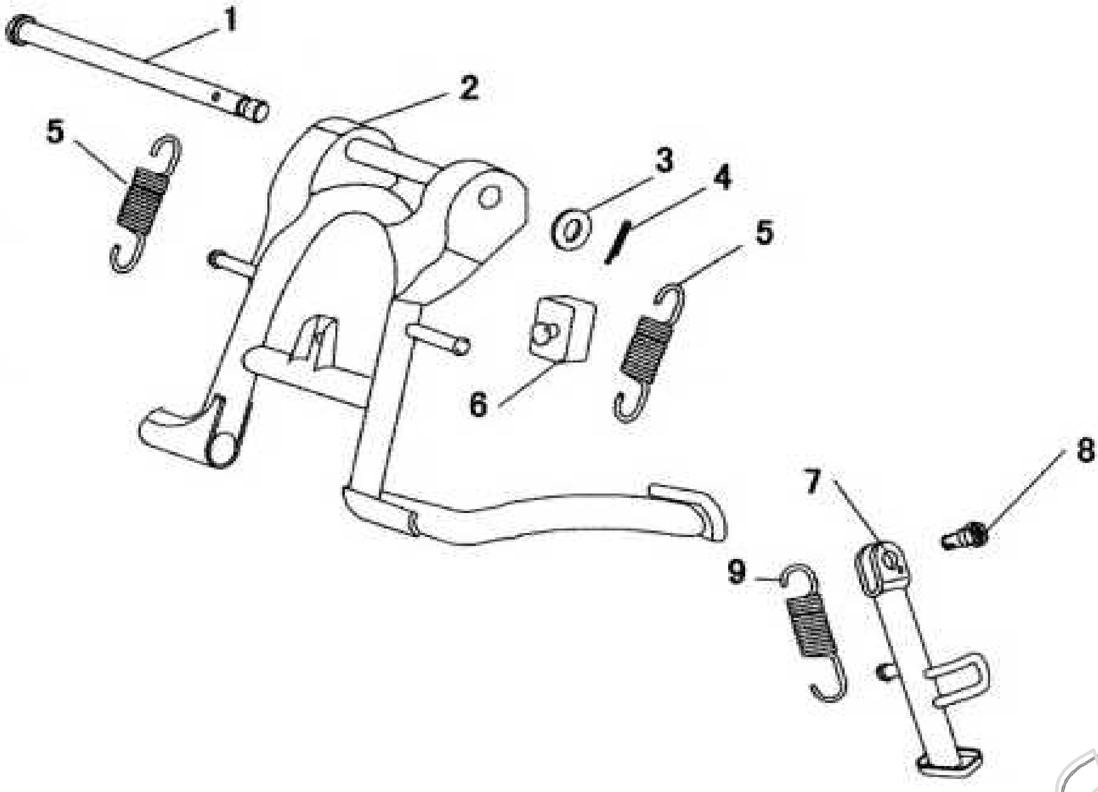

1	9-000501	AKSELI, PÄÄSEISONTAJALAN
2	9-000510	SEISONTAJALKA, PÄÄ-
3	GB97.1-8	ALUSLAATTA 8MM
4	GB91-86-1.5X24	SOKKA, HAARA-, 1.5X24
5	9-000502	JOUSI, PÄÄSEISONTAJALAN
6	9-000503	KUMI, VAIMENNIN-, PÄÄSEISONTAJALAN
7	9-090100	SEISONTAJALKA, SIVU-
8	9-090002	PULTTI, SIVUSEISONTAJALAN KIINNITYKSEEN
9	9-090004	JOUSI, SIVUSEISONTAJALAN

www.jm-racing.fi

前轮（碟刹） Front wheel (disk brake)

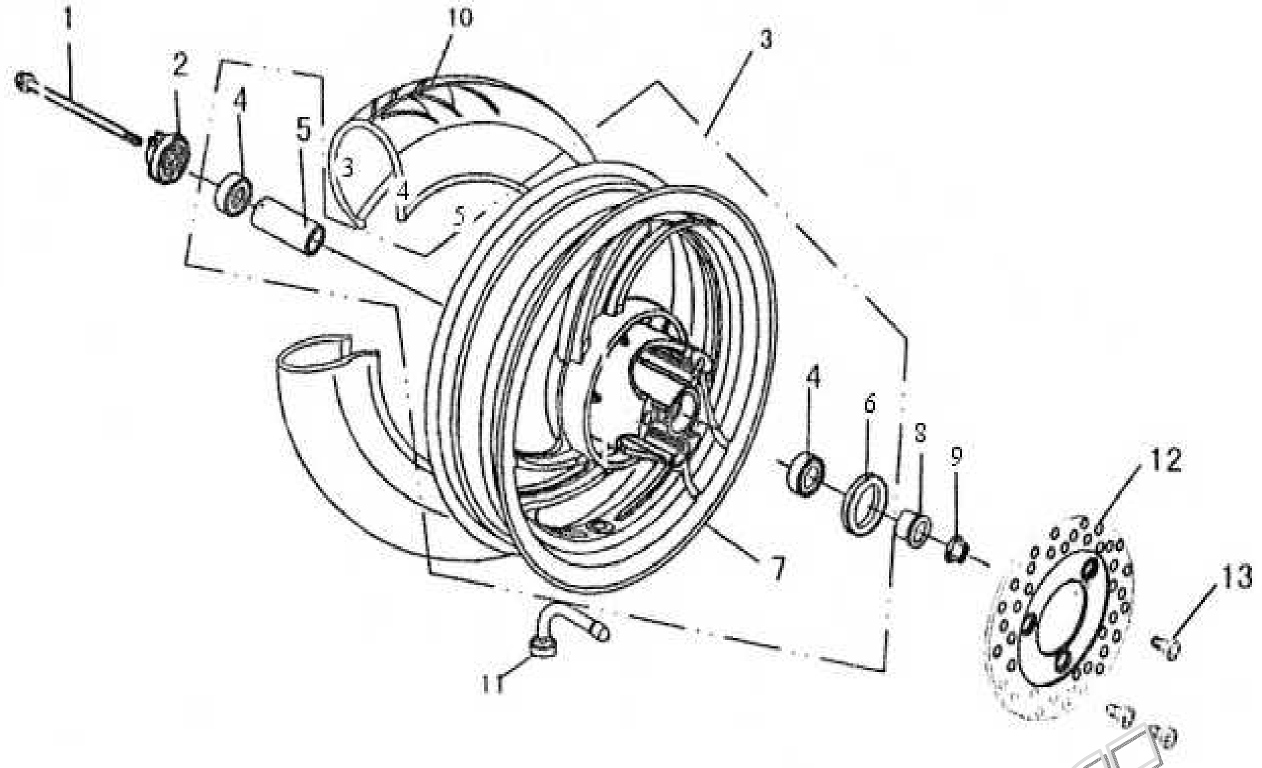

1	9-060001A	AKSELI, ETURENKAAN, LEVYJARRU
2	11-060200	RATAS, MITTARIN VAIJERIN (Vaijerin kiinnitys ruuvilla)
	9-060200A	RATAS, MITTARIN VAIJERIN (Vaij. kiinn. kierreholkilla)
3	9-060100A	VANNE, ETU-, ALUMIINI, 10”, LEVYJARRU
4	6201-Z	LAAKERI, 6201Z
5	9-060101A	PUSLA, LAAKERI-, KESKI- ,ETURENKAAN, LEVYJ
6	9-060120A	STEFA, ETURENKAAN LAAKERIIN
8	9-060002A	PUSLA, LAAKERI-, VASEN, ETURENKAAN, LEVYJ
9	GB6187-12-1.25	MUTTERI, LAIPPA-, ETUAKSELIN, M12X1.2
10	R3.00/3.50-10	RENGAS, SISÄ-, 3.00/3.50 - 10
	R3.00-10	RENGAS, ULKO-, 3.00 - 10
	R3.50-10	RENGAS, ULKO-, 3.50 - 10
	R3.00-10N	RENGAS, ULKO-, LUMELLE JA SORALLE, 3.00 - 10
	R3.50-10N	RENGAS, ULKO-, LUMELLE JA SORALLE, 3.50 - 10
27	9-060003A	JARRULEVY
28	9-060004A	PULTTISARJA, JARRULEVYN

www.jonway.fi

后轮 Rear wheel

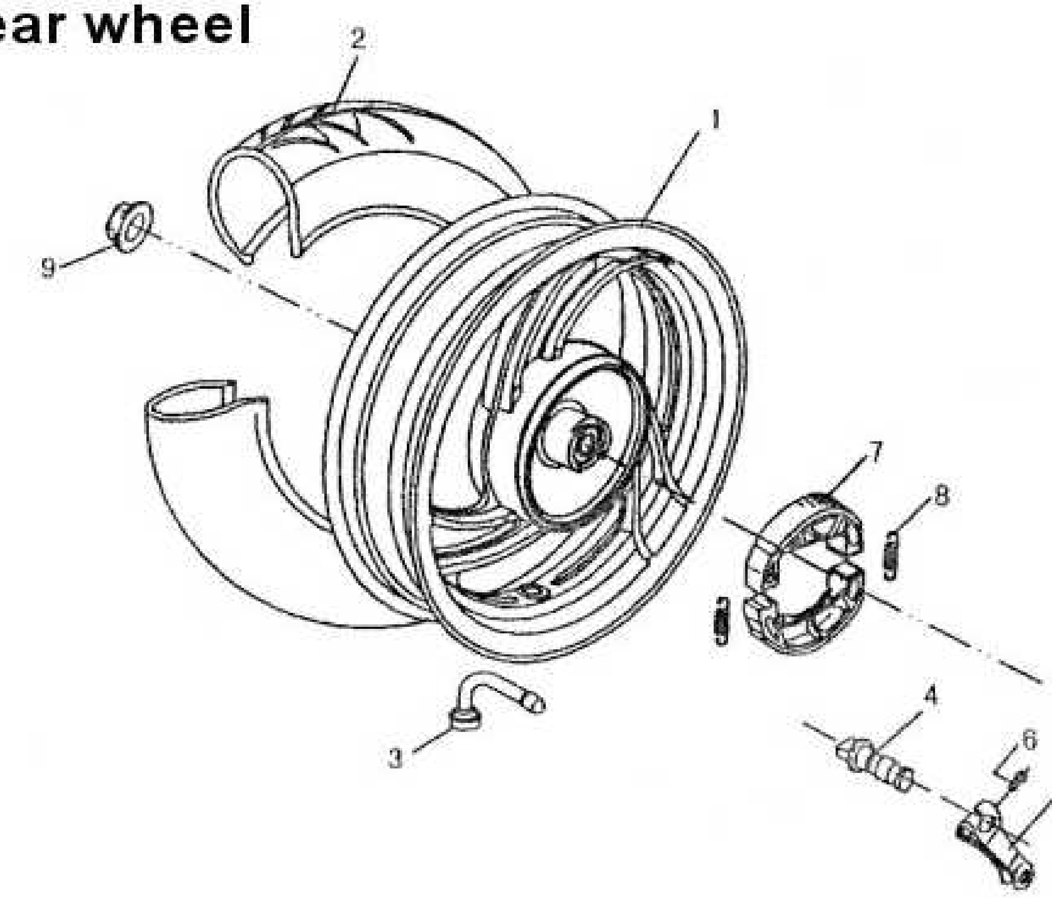

1	9-360100	VANNE, TAKA-, 10”
2	R3.00/3.50-10	RENGAS, SISÄ-, 3.00/3.50 - 10
	R3.00-10	RENGAS, ULKO-, 3.00 - 10
	R3.50-10	RENGAS, ULKO-, 3.50 - 10
	R3.00-10N	RENGAS, ULKO-, LUMELLE JA SORALLE, 3.00 - 10
	R3.50-10N	RENGAS, ULKO-, LUMELLE JA SORALLE, 3.50 - 10
4-6	9-340002	JARRUVIPU-SARJA, TAKARENKAAN
7-8	9-340100	JARRUKENGÄT, PARI
9	GB6187-16-1.5	MUTTERI, TAKAPYÖRÄN, M16X1.5

www.jm-racing.fi

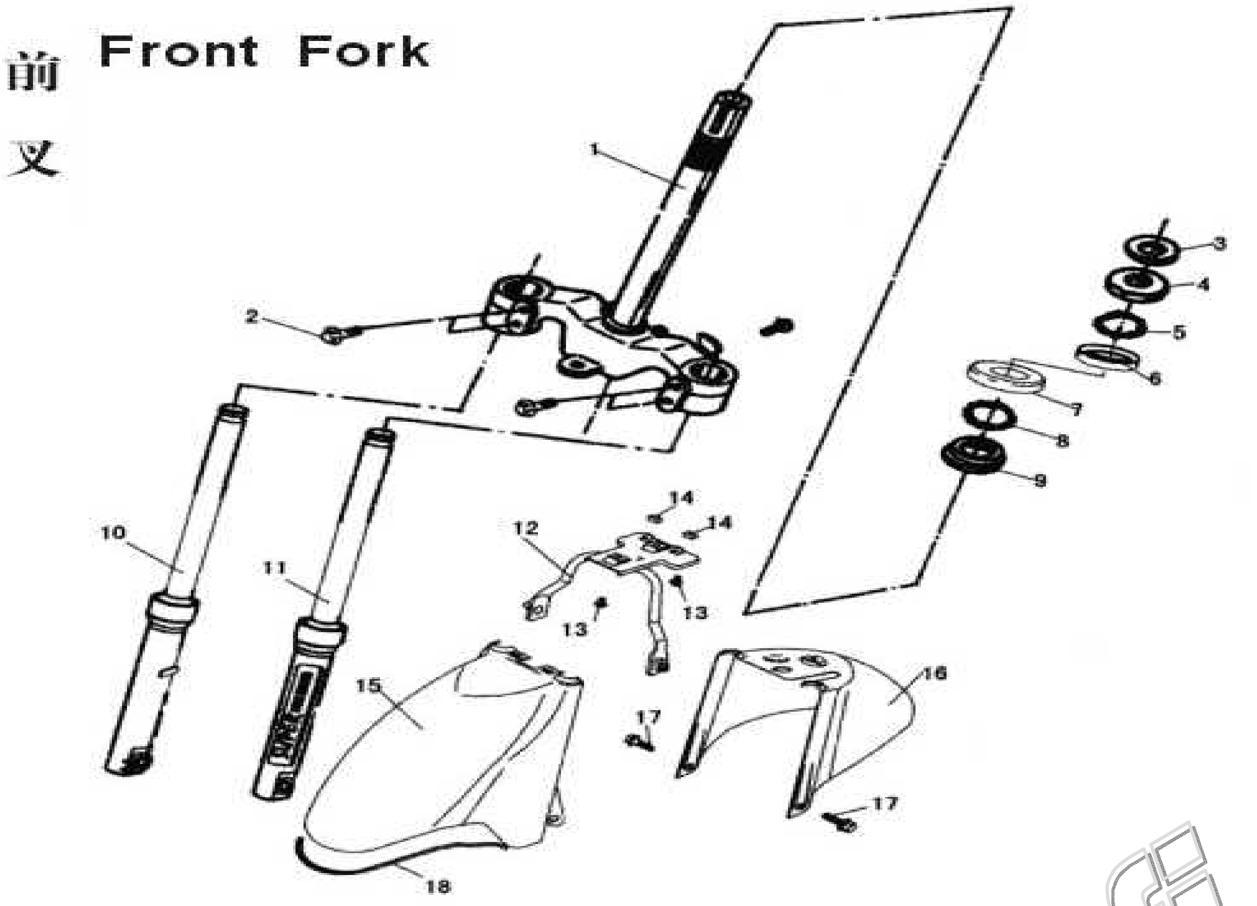

1	9-080100	OHJAUSVARSI
2	GB5787-8-35	PULTTI, ETUISKUNVAIMENTIMEN, M8X35
3-9	9-080001	LAAKERISARJA, OHJAUSVARREN
10-11	9-080210	ISKUNVAIMENTIMET, ETU-, LEVYJARRU
12	9-080500	KIINNITYSRAUTA, ETULOKASUOJAN
13	GB818-6-12	PULTTI, LAIPPA-, M6X12
14	9-080002	VAIMENNIN, KUMI-, ETULOKASUOJAN
15	9-150001	LOKASUOJA, ETU-
16	9-150002	LOKASUOJA, ETU-, TAKAOSA
17	GB5787-6-12	PULTTI, LAIPPA-, M6X12

www.jmracing.fi

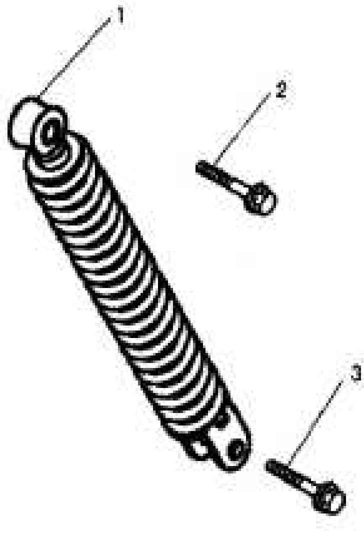

www.jm-racing.fi

1	**9-380100**	**ISKUNVAIMENNIN, TAKA**
2	**GB578-10-70**	**PULTTI, KIINNITYS, YLEMPI**
3	**GB5787-8-35**	**PULTTI, KIINNITYS, ALEMPI**

主电缆 Wire harness

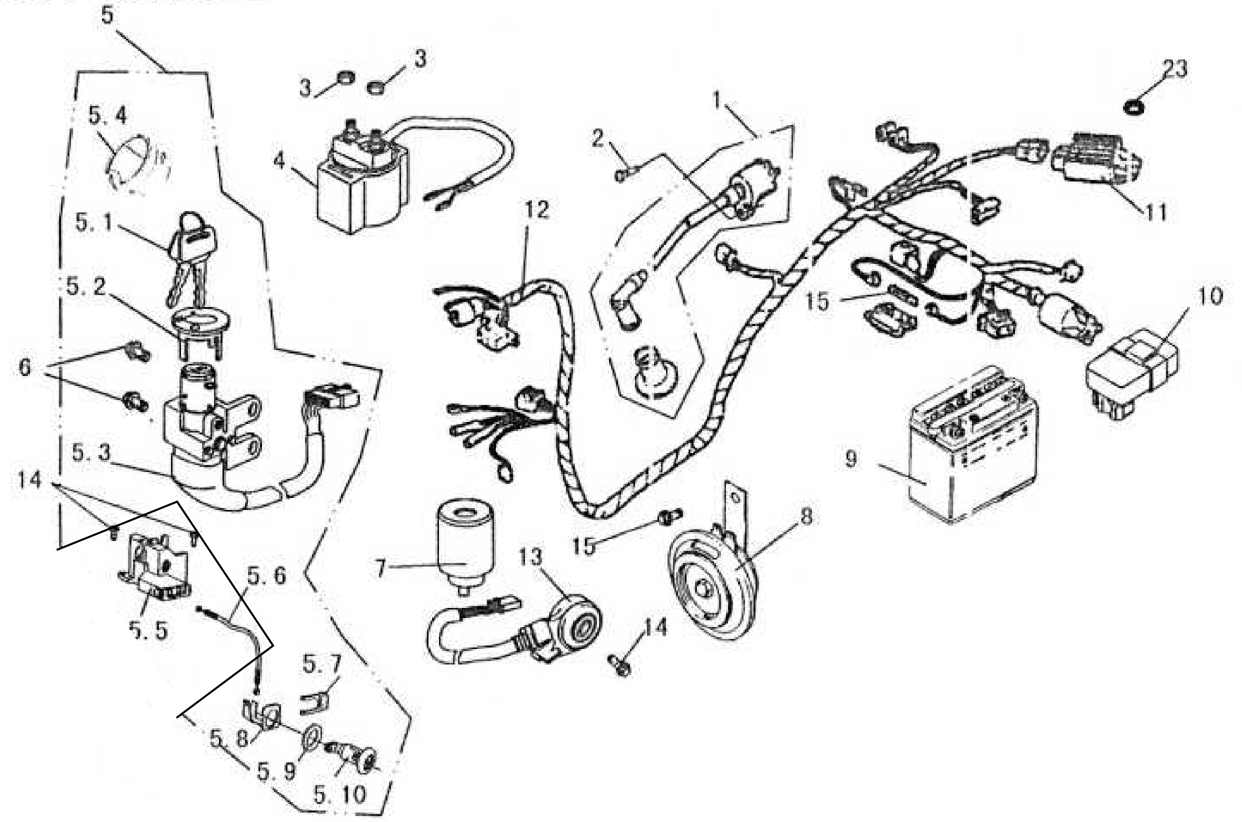

1	9-180600	SYTYTYSPUOLA JA TULPANJOHTO
2	GB818-6-20	RUUVI, M6X20
3	GB6177-6	MUTTERI, LAIPPA-, M6
4	9-180400	RELE, KÄYNNISTYS
5	9-180900	AVAIN- JA LUKKOSARJA
5.5-6	9-090800	LUKKOMEKANISMI JA -VAIJERI, TAVARATILAN
6	GB5787-6-12	PULTTI, LAIPPA-, M6X12
7	9-180700	RELE, VILKKU-
8	9-181000	ÄÄNIMERKIN ANTOLAITE
9	9-180800	AKKU
10	9-180500	CDI-YKSIKKÖ (mekaaninen nopeuden rajoitus)
	7-180500	CDI-YKSIKKÖ (elektroninen nopeuden rajoitus)
11	9-180300	JÄNNITTEEN SÄÄDIN
12	9-180200	JOHTOSARJA
13	9-181800	VIRTAKYTKIN SIVUJALAN (OFF)
14	GBT5789-6-16	PULTTI, LAIPPA-, M6X16
15	9-180201	SULAKE, 10A

www.jm-racing.fi

前大灯 Head light assy

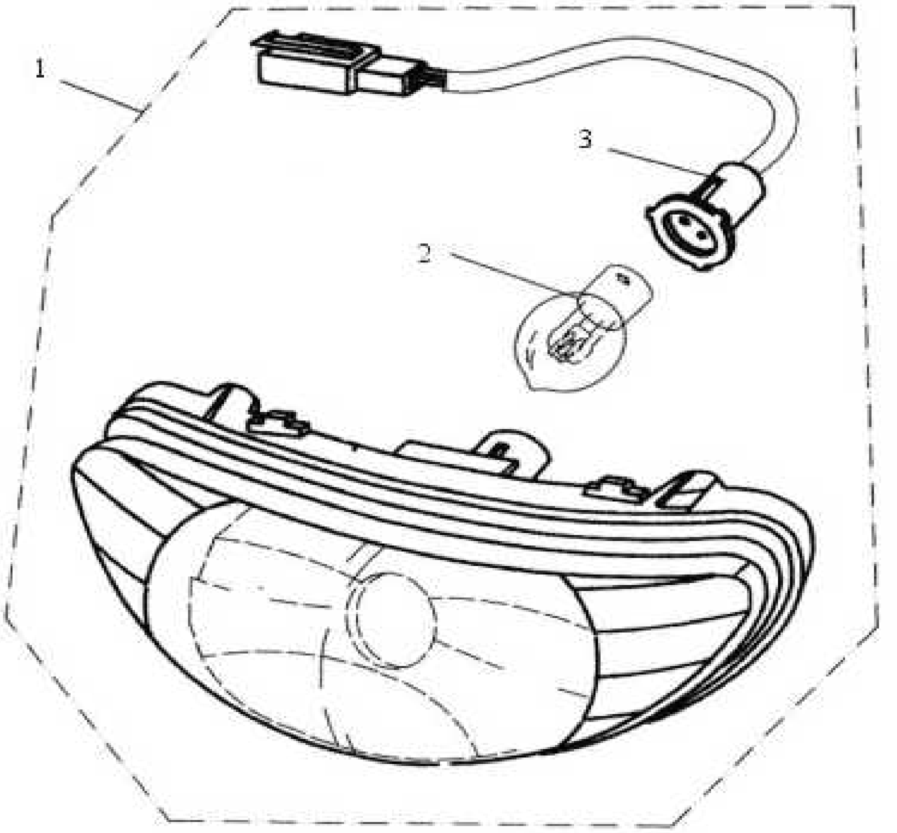

1	**9-180100**	**VALO, ETU-, TÄYDELLINEN**
2	**9-180120**	**POLTTIMO, ETUVALON**

www.jm-racing.fi

操纵系统（碟刹） Operating system (disk brake)

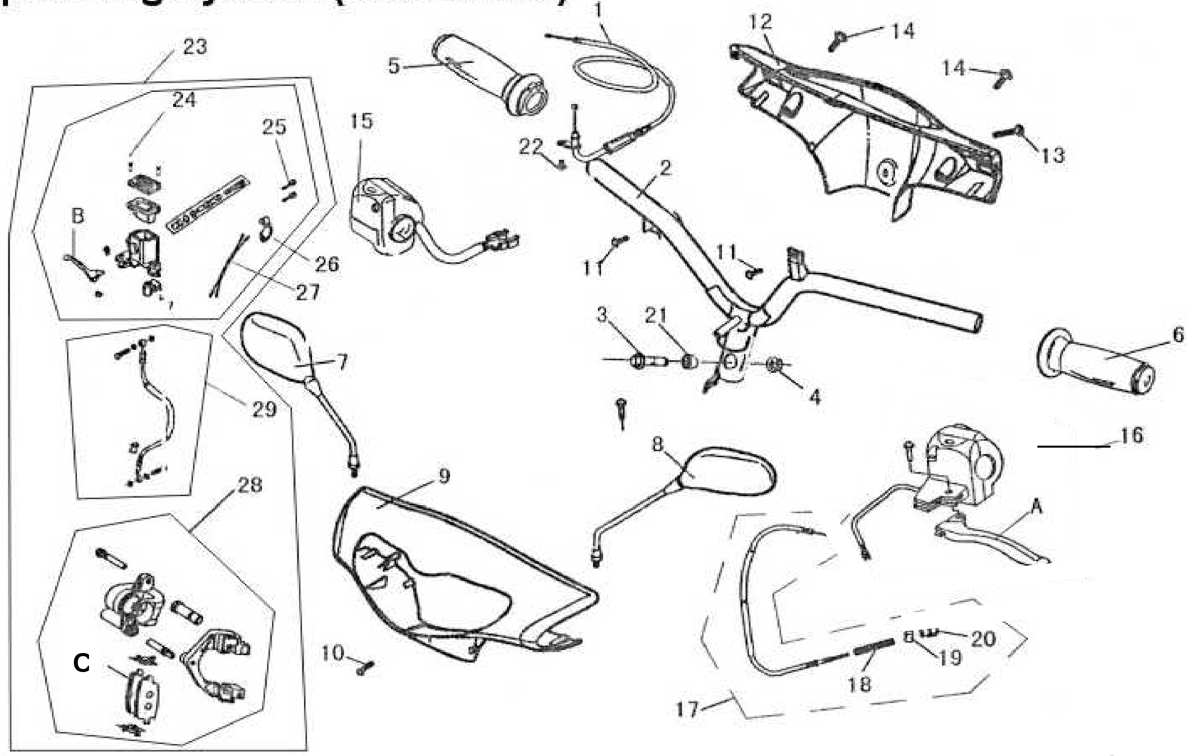

1	9-110500	VAIJERI, KAASU- (Yläpään kiinnitys ruuvilla)
	11-110400	VAIJERI, KAASU- (Yläpään kiinnitys kierreholkilla)
2	9-110100	OHJAUSTANKO
3	GB5787-10-50	PULTTI, OHJAUSTANGON
4	GB6187-10	MUTTERI, OHJAUSTANGON PULTTIIN
5	9-110400	KÄDENSIJA, OIKEA (KAASUKAHVA)
6	9-110001	KÄDENSIJA, VASEN
7	9-110300	PEILI, OIKEA
8	9-110200	PEILI, VASEN
9	9-110003	KATE, KEHYS, ETUVALON
10	GB818-5-25	PULTTI, RISTIPÄÄ-, M5X25
11	GB845-4.8-16	RUUVI, 4.8X16
12	9-110801	KATE, KEHYS, MITTARISTON
13	9-110005	PULTTI, RISTIPÄÄ
14	GB845-4.2-12	RUUVI 4.2X12
15	9-181300	TYVIOSA, KÄDENSIJAN, OIKEA (Levyjarru)
16	9-181200	TYVIOSA, KÄDENSIJAN, VASEN
17	9-110700	VAIJERI, TAKAJARRUN, TÄYDELLINEN
21	9-110002	KIINNITYSPALA, OHJAUSTANGON
22	GB818-5-10	PULTTI, RISTIPÄÄ-, M5X10
23	9-140000A	NESTEJARRU, ETU-, TÄYDELLINEN
26	9-140102A	SYLINTERI, JARRU-, PÄÄ-
27	9-140500A	KYTKIN, JARRUVALON, ETUJARRUKAHVAAN
28	9-140300A	SYLINTERI, JARRU-, (Jarrusatula)
29	7-140200	LETKU, JARRU-, ETU-
A	9-181301	KAHVA, JARRU-, TAKA- (Rumpujarru)
B	9-181201	KAHVA, JARRU-, ETU- (Levyjarru)
C	9-140330A	JARRUPALAT, ETU-, LEVYJARRU

www.jmracing.fi

仪表 Meter assy

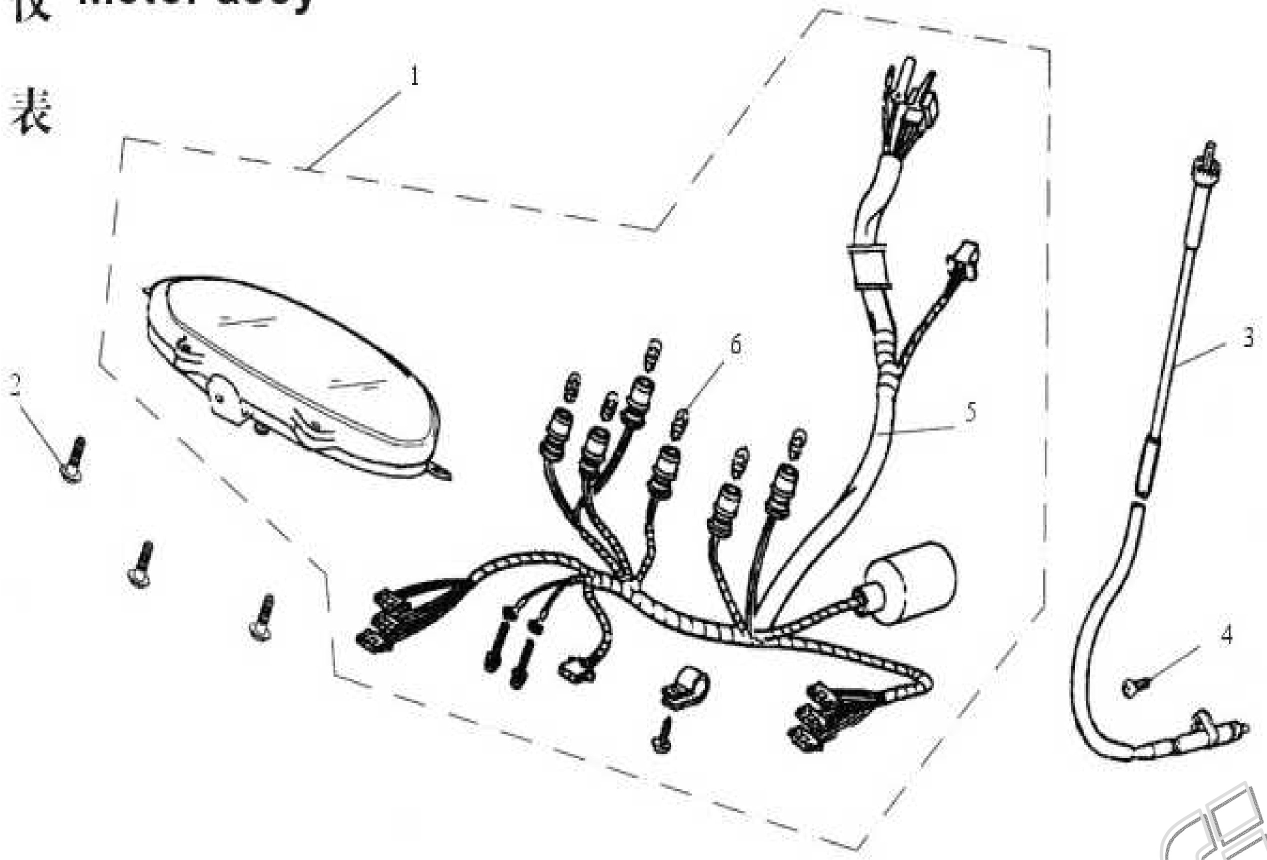

1	9-190100	MITTARISTO
2	GB845-4.8-16	RUUVI, 4.8X16
3	11-190200	VAIJERI, MITTARIN (Alapään kiinnitys ruuvilla)
	9-190300	VAIJERI, MITTARIN (Alapään kiinnitys kierreholkilla)
4	GB819-5-16	RUUVI, UPPOKANTA-, M5X16
5	9-190200	JOHTOSARJA, MITTARISTON
6	9-190210	POLTTIMO, MITTARISTON

www.jm-racing.fi

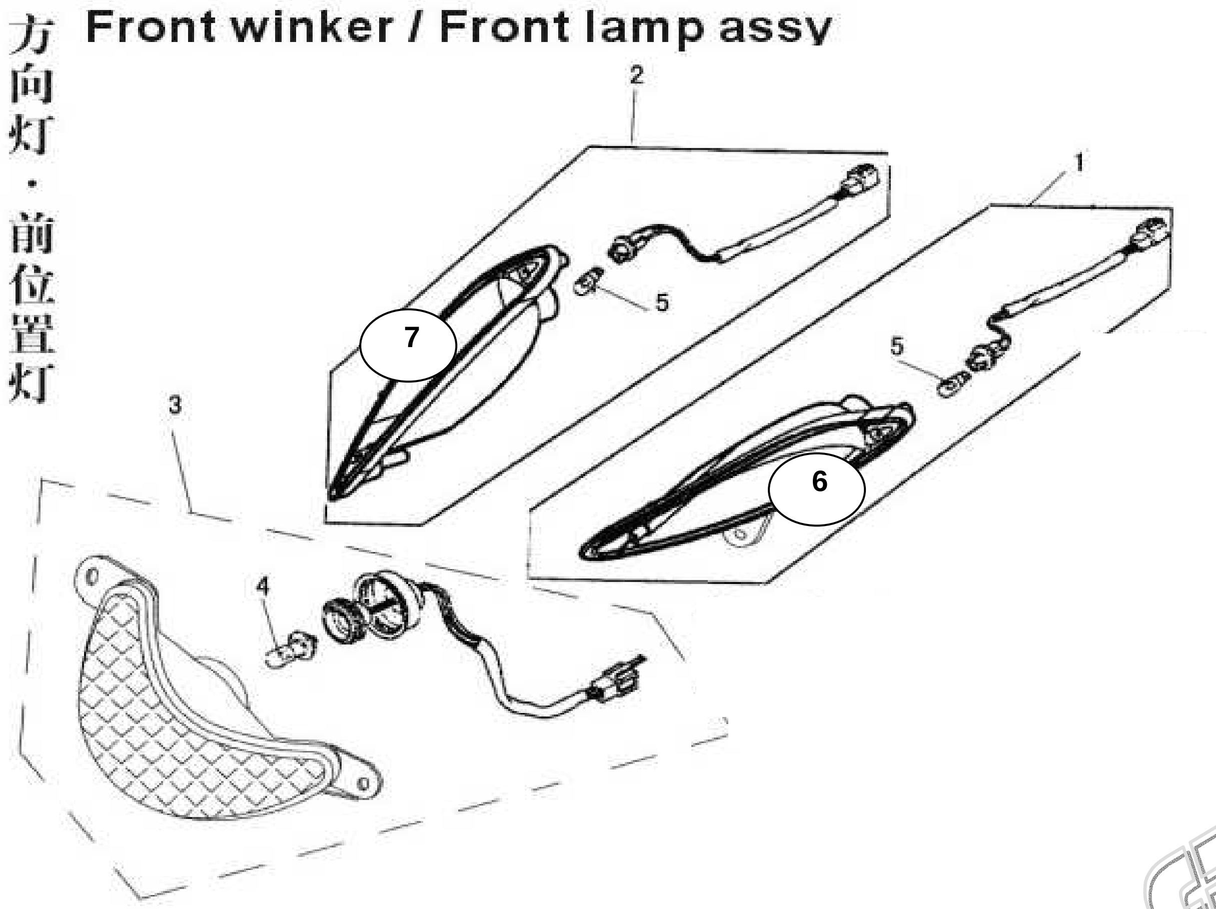

1	9-181400	VILKKU, ETU-, VASEN, ORANSSI, TÄYDELLINEN
	9-181400A	VILKKU, ETU-, VASEN, VALKOINEN, TÄYDELLINEN
2	9-181500	VILKKU, ETU-, OIKEA, ORANSSI, TÄYDELLINEN
	9-181500A	VILKKU, ETU-, OIKEA, VALKOINEN, TÄYDELLINEN
3	9-181600	VALO-, PARKKI-, ETU-, TÄYDELLINEN
4	9-181601	POLTTIMO, ETUPARKKIVALON
5	9-181120	POLTTIMO, VILKUN, VALKOINEN
	9-181120A	POLTTIMO, VILKUN, ORANSSI
6	9-181400L	LINSSI, VILKUN, ETU-, VASEN, ORANSSI
7	9-181400AL	LINSSI, VILKUN, ETU-, VASEN, VALKOINEN
	9-181500L	LINSSI, VILKUN, ETU-, OIKEA, ORANSSI
	9-181500AL	LINSSI, VILKUN, ETU-, OIKEA, VALKOINEN

www.

前罩·脚踏板 Front cover / Floor pedal

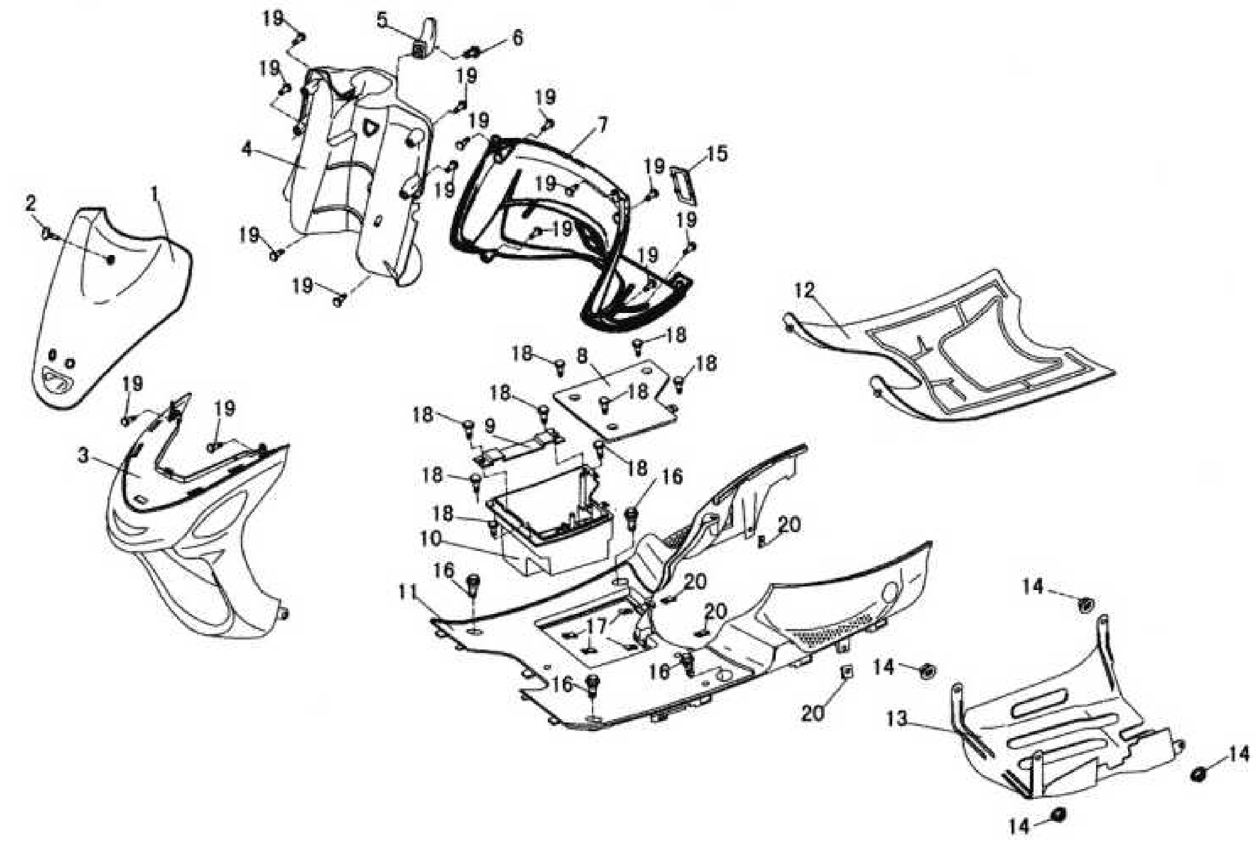

1	9-020001	KATE, ETU-, YLEMPI
2	9-020002	PULTTI, ISO KANTAINEN, M6
3	9-000301	KATE, ETU-, ALEMPI
4	9-030001	KATE, HANSIKASLOKERON, SISEMPI
5	9-030004	KOUKKU, KASSI-, HANSIKASLOKEROON
6	GB5787-6-12	PULTTI, LAIPPA-, M6X12
7	9-030002	KATE, HANSIKASLOKERON, ULOMPI
8	9-050004	KANSI, AKKUKOTELON
9	9-050003	KIINNITYSPANTA, AKUN
10	9-050002	KOTELO, AKKU-
11	9-050001	KATE, JALKATILA
12	9-000001	MATTO, JALKATILAN
13	9-090007	KATE, POHJALEVY, MOOTTORIN ALLE
14	GB6177-6	MUTTERI, LAIPPA-, M6
15	9-030003	PEITELEVY, HANSIKASLOKEROON
16	GB5787-6-20	PULTTI, LAIPPA-, M6X20
17	9-050005	KIERRELAATTA, 4.8
18	GB845-4.8-16	RUUVI, 4.8X16
19	GB845-4.2-12	RUUVI, 4.2X16
20	9-050007	KIERRELAATTA, 4.2

车体盖・行里箱 Body cover / Luggage box

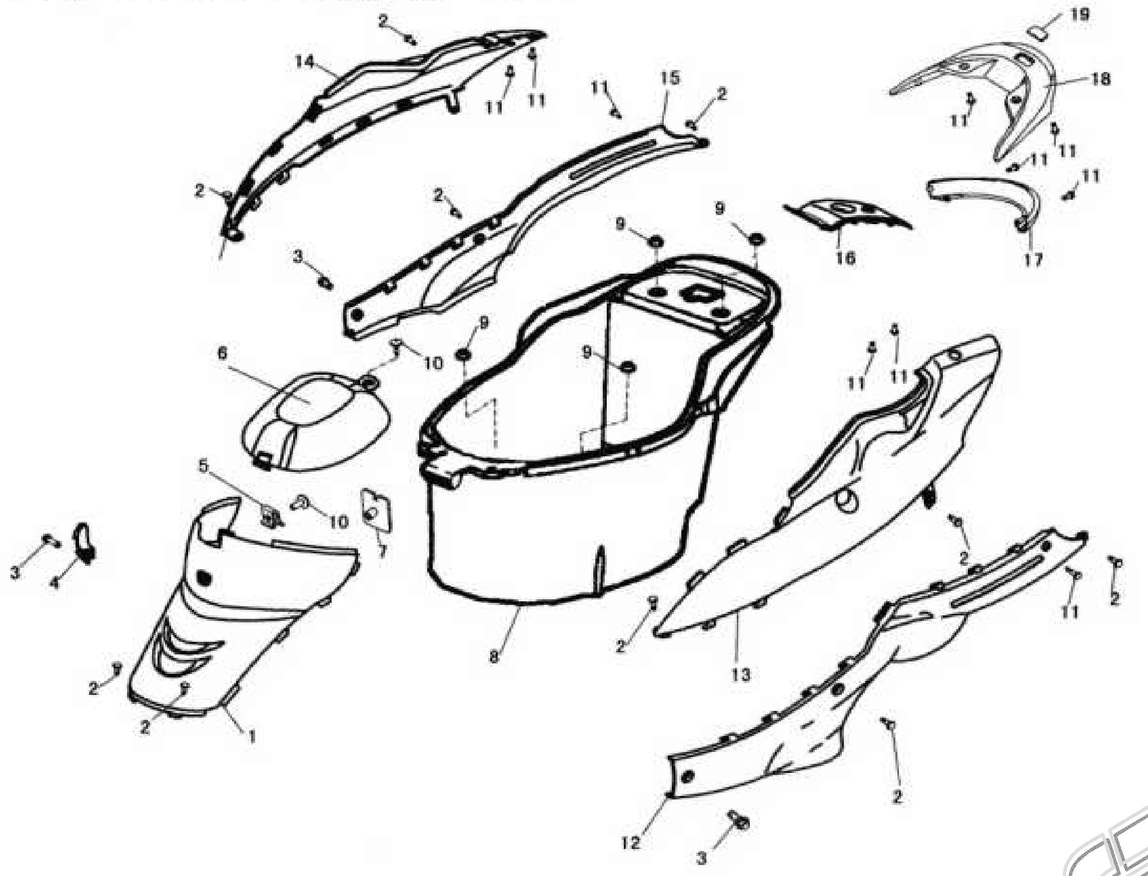

1	9-000401	KATE, TAVARATILAN, ETU, HARMAA
2	GB845-4.8-16	RUUVI, 4.8X16
3	GB5787-6-12	PULTTI, LAIPPA-, M6X12
4	9-000402	KOUKKU, KYPÄRÄ-, TAVARASÄILIÖÖN
5	9-000403	KIERRELAATTA, M6
6	9-040002	LUUKKU, HUOLTO, TAVARASÄILIÖÖN
7	9-000406	KIERRELAATTA, KYPÄRÄKOUKUN
8	9-040001	TAVARASÄILIÖ
9	GB923-6	MUTTERI, KUPUKANTA, M6
10	9-020002	PULTTI, ISOKANTAINEN, M6
11	GB845-4.2-12	RUUVI, 4.2X12
12	9-070002	KATE, SIVU-, ALEMPI, VASEN
13	9-070101	KATE, SIVU-, YLEMPI, VASEN
14	9-070201	KATE, SIVU-, YLEMPI, OIKEA
15	9-070003	KATE, SIVU-, ALEMPI, OIKEA
16	9-070001	KATE, POLTTOAINESÄILIÖN PÄÄLLE
17	9-070004	PEITELEVY, TAKAVALON
18	9-330001	TAKASIIPI
19	9-330002	PEITELEVY, TAKASIIVEN, HARMAA

www.jmracing.fi

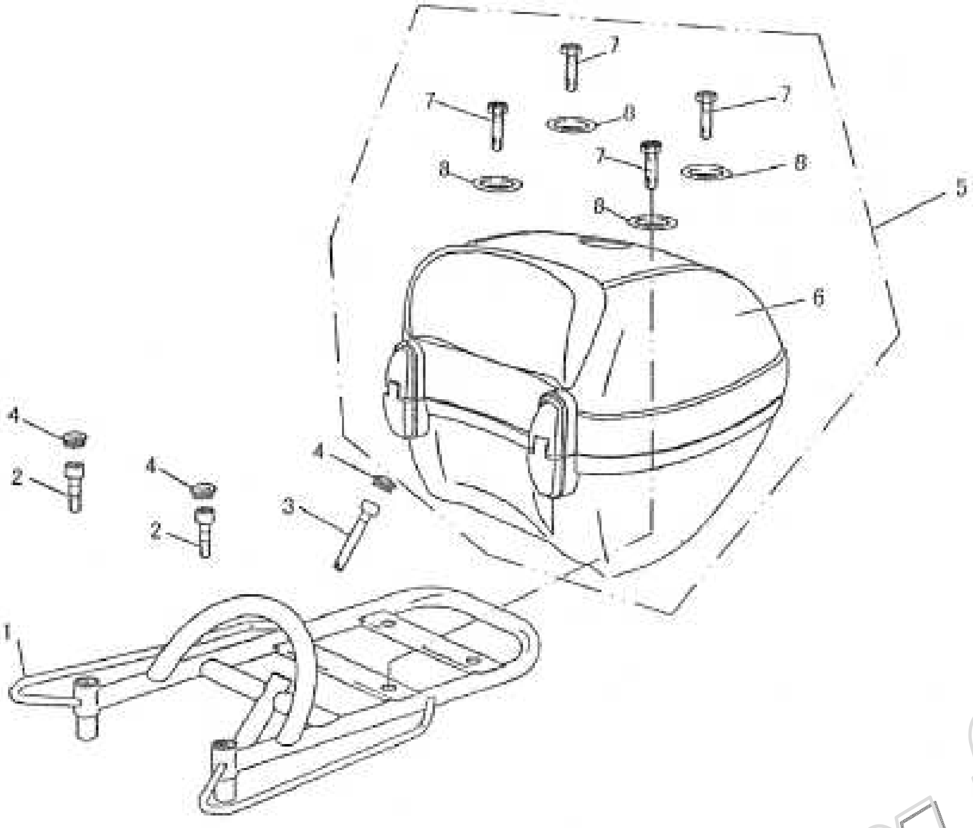

1	9-330100A	TAVARATELINE, BT50QT-9
3	9-330200A	TAVARA-”BOXI”, KIINNIKKEINEEN

www.jm-racing.fi

尾灯·后挡泥板 Rear light assy / Rear fender assy

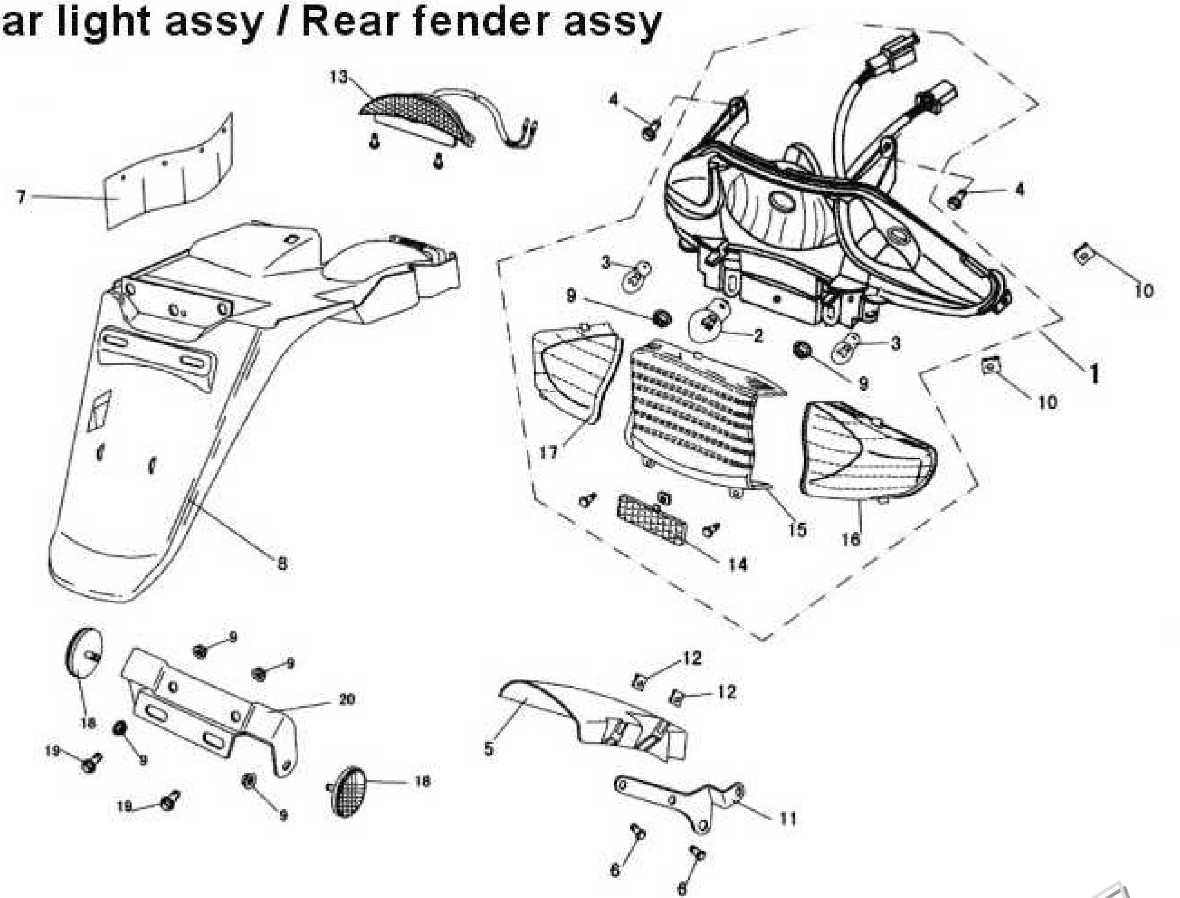

1	9-181100	VALO, TAKA-, ORANSSEILLA VILKUILLA, TÄYD.
	9-181100A	VALO, TAKA-, VALKOISILLA VILKUILLA, TÄYD.
2	9-181130	POLTTIMO, TAKAVALON
3	9-181120	POLTTIMO, VILKUN, VALKOINEN
	9-181120A	POLTTIMO, VILKUN, ORANSSI
4	GB5787-6-12	PULTTI, LAIPPA-, M6X12
5	MB-000006	LOKASUOJA, SISÄ-, TAKA-
6	GB818-5-12	RUUVI, M5X12
7	9-350002	ROISKEKUMI
8	9-350001	LOKASUOJA, TAKA-
9	GB6177-6	MUTTERI, LAIPPA-, M6
10	9-050007	KIERRELAATTA, 4.2
11	MB-000007	KIINNITYSRAUTA, TAKALOKASUOJAN
12	MB-000008	KIERRELAATTA, M5
13	9-181700	VALO, JARRU-, LISÄ-
14	9-181140	HEIJASTIN, TAKA-, PUNAINEN
15	9-181103	LINSSI, TAKAVALON, PUNAINEN
16	9-181102	LINSSI, VILKUN, TAKA-, OIKEA, ORANSSI
	9-181102A	LINSSI, VILKUN, TAKA-, OIKEA, VALKOINEN
17	9-181101	LINSSI, VILKUN, TAKA-, VASEN, ORANSSI
	9-181101A	LINSSI, VILKUN, TAKA-, VASEN, VALKOINEN
18	9-350100	HEIJASTIN, SIVU-, ORANSSI
19	GB5787-6-16	PULTTI, LAIPPA-, M6X16
20	9-350200	KIINNITYSRAUTA, SIVUHEIJASTIMIEN

www.jmracing.fi

油箱 Fuel tank

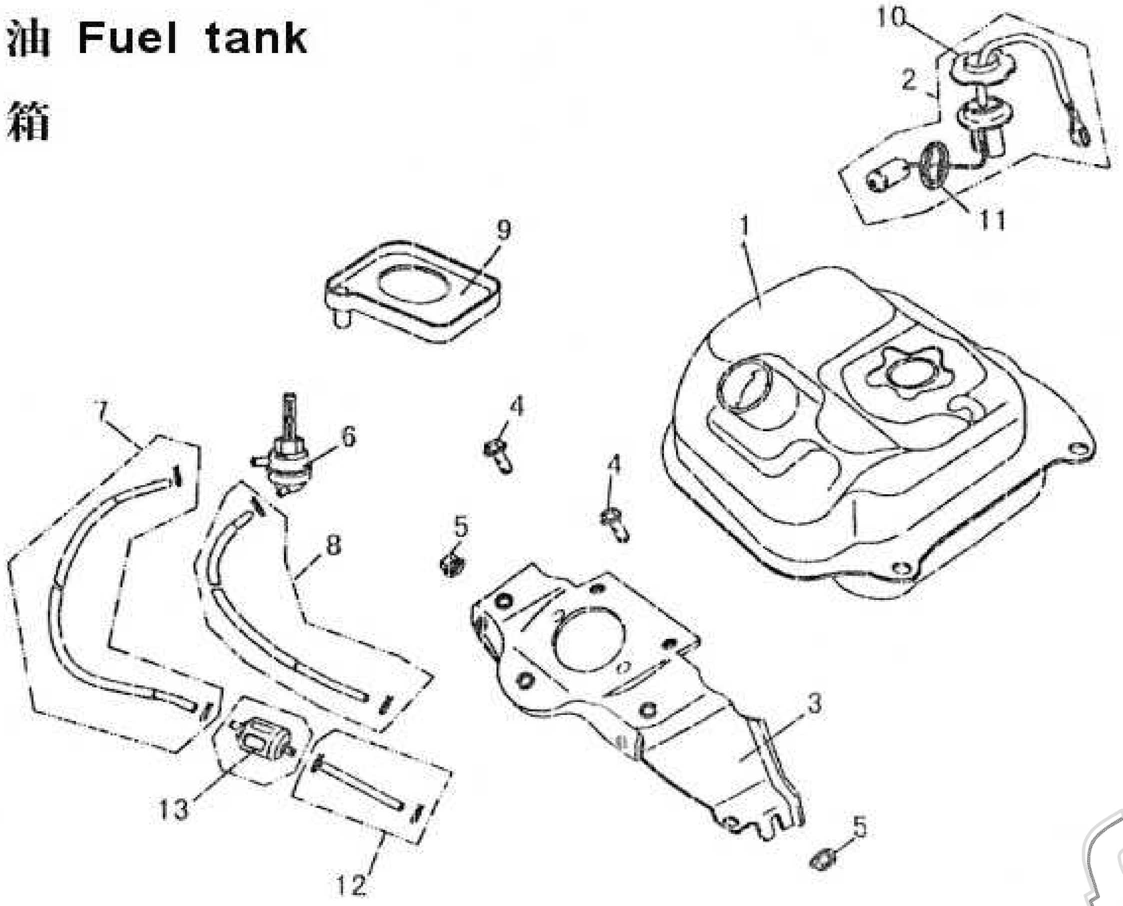

1	9-100100	SÄILIÖ, POLTTOAINE-
2	9-100300	ANTURI, POLTTOAINEMÄÄRÄN
3	9-090600	KIINNITYSRAUTA, POLTTOAINESÄILIÖN PÄÄLLE
4	GB5787-6-12	PULTTI, LAIPPA-, M6X12
5	GB6177-6	MUTTERI, LAIPPA-, M6
6	9-100400	HANA, ALIPAINE-, POLTTOAINEEN, TÄYDELLINEN
7, 12	9-100001	LETKU, POLTTOAINE-
8	9-100005	LETKU, ALIPAINE-
9	9-100005	VALUMAKAUKALO, POLTTOAINEEN
10	9-100003	RENGAS, KIINNITYS-, POLTTOAINE-ANTURIN
11	9-100301	TIIVISTE, POLTTOAINE-ANTURIN
13	9-100500	SUODATIN, POLTTOAINEEN

www.jmracing.fi

车架 Frame body

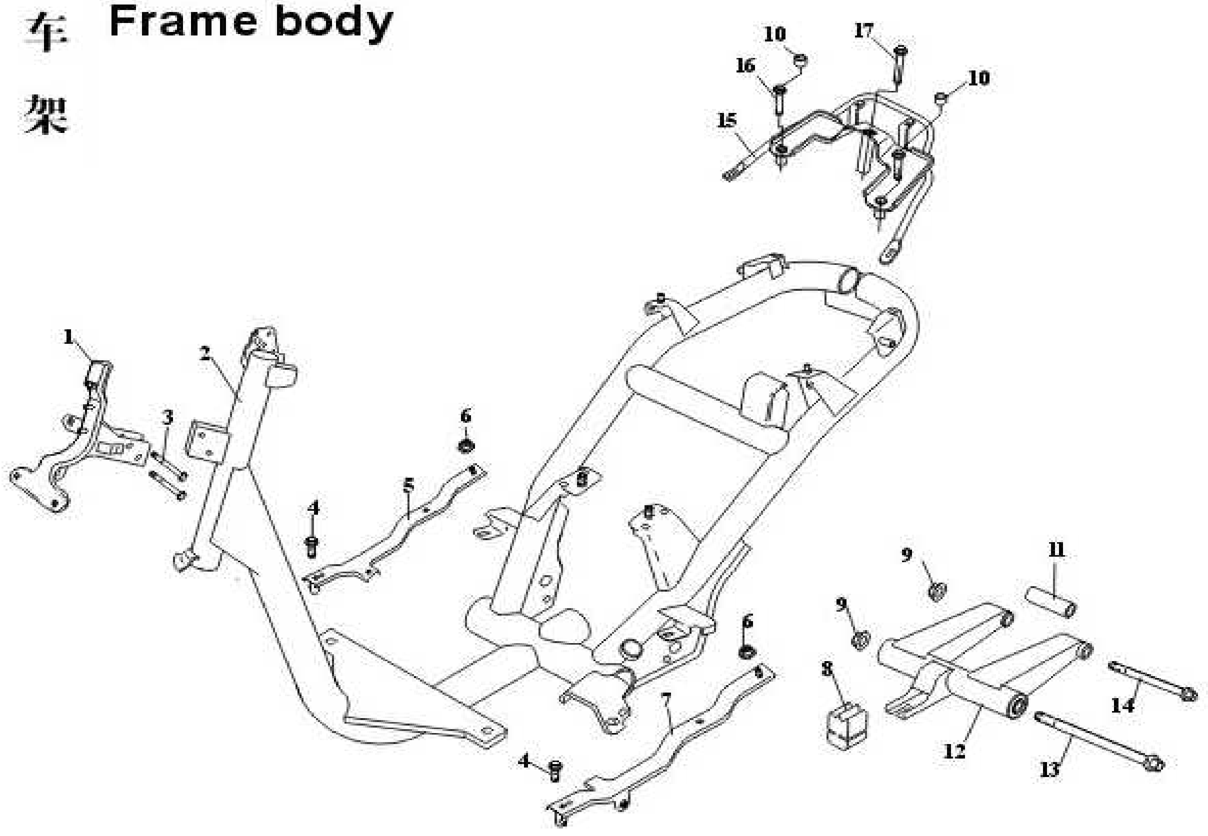

1	9-090400	KIINITYSRAUTA, ETUKATTEEN
2	9-091000	RUNKO
3	GB5787-6-30	PULTTI, LAIPPA-, M6X30
4	GB5787-6-12	PULTTI, LAIPPA-, M6X12
5	9-090300	KIINNITYSRAUTA, JALKATILAN MUOVIN, OIK
6	GB6177-6	MUTTERI, LAIPPA-, M6
7	9-090200	KIINNITYSRAUTA, JALKATILAN MUOVIN, VAS
8	9-090003	VAIMENNINKUMI, MOOTTORIPUKKIIN
9	GB6187-10-1.25	MUTTERI, LAIPPA-, M10X1.25
10	9-330003	TULPPA, KUMI, TAKASIIVEN KIINN. PULTTIIN
11	9-090011	HOLKKI, MOOTTORIPUKIN AKSELIIN
12	9-090700	MOOTTORIPUKKI
13	9-090001	PULTTI, MOOTTORIPUKIIN, PIDEMPI
14	9-090008	PULTTI, MOOTTORIPUKIIN, LYHYEMPI
15	9-330100	KIINNITYSRAUTA, TAKASIIVEN
16	GB70-8-45	PULTTI, KUUSIOKOLO-, M8X45
17	GB70-8-85	PULTTI, KUUSIOKOLO-, M8X85

www.jmracing.fi

座 Seat
垫

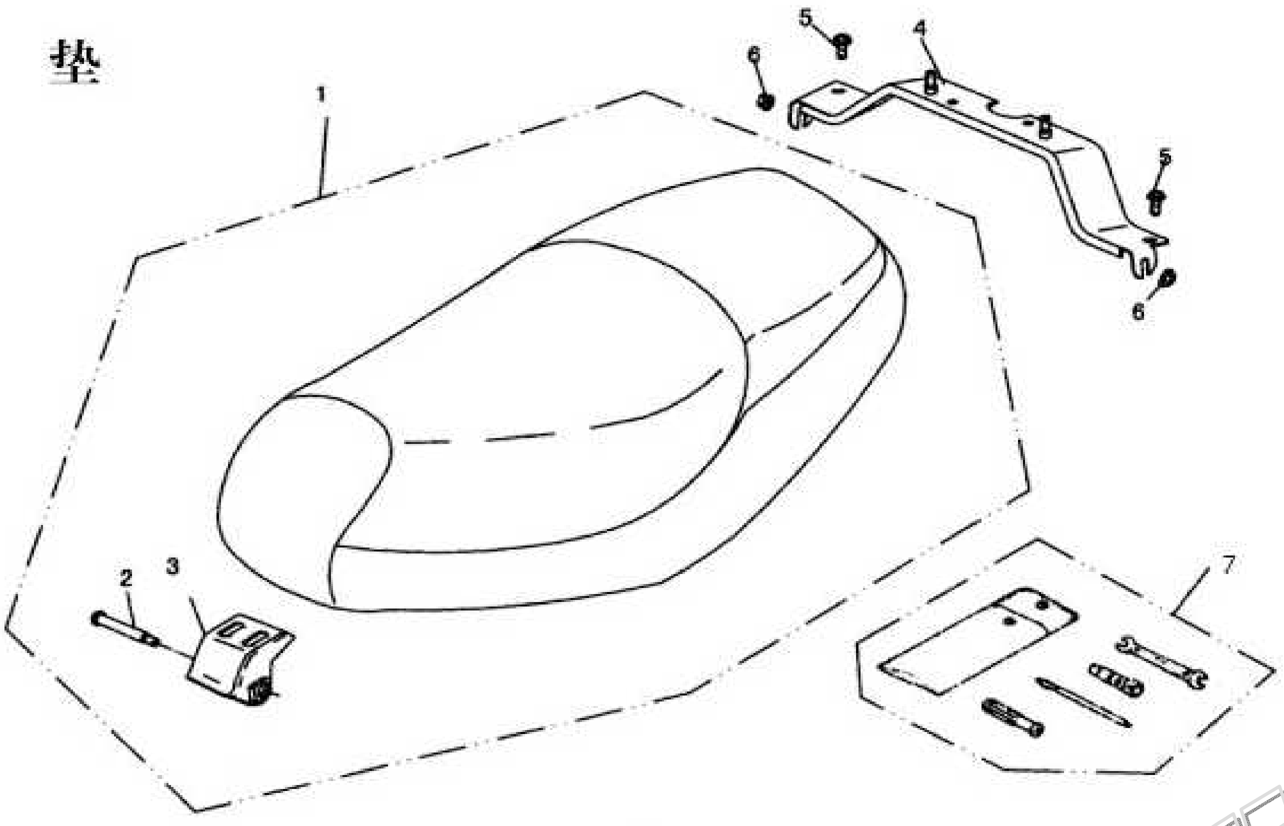

1	9-130000	ISTUIN
2	9-130001	TAPPI, SARANA-, ISTUIMEN
3	9-130100	SARANA, ISTUIMEN
4	9-090500	KIINNIKERAUTA, ISTUIMEN LUKKOMEKANISMIN
5	GB5787-6-12	PULTTI, LAIPPA-, M6X12
6	GB6177-6	MUTTERI, LAIPPA-, M6
7	9-790000	TYÖKALUSARJA

www.jm-racing.fi